แบบ ปร.5

ส่วนราชการ ฝ่ายแบบแผนและควบคุมการก่อสร้าง กองพัสดุ กรมที่ดิน

ประเภท : ห้องน้ำประชาชน

สถานที่ก่อสร้าง : แบบมาตรฐานกรมที่ดิน

หน่วยงานเจ้าของโครงการ : กรมที่ดิน

หน่วยงานออกแบบและแปลนรายการ : ฝ่ายแบบแผนและควบคุมการก่อสร้าง กองพัสดุ

แบบเลขที่ : 6-58

แบบ ปร.4 ที่แนบ จำนวน 5 แผ่น

ประมาณราคาเมื่อ วันที่ 25 เดือน มิถุนายน พ.ศ. 2558

ปรับราคาเมื่อ วันที่ 1 เดือน มิถุนายน พ.ศ. 2561

ลำดับที่	รายการ	ค่าวัสดุ และค่าแรง รวมเป็นเงิน	Factor F	ค่าก่อสร้างทั้งหมด รวมเป็นเงิน	หมายเหตุ
1	งานก่อสร้างห้องน้ำประชาชน	463,904.64	1.3074	606,508.93	
	เงื่อนไขการใช้ตาราง Factor F เงินล่วงหน้าจ่าย.....0 % เงินประกันผลงานหัก..... .....0 % ดอกเบี้ยเงินกู้.....6 %				
สรุป	รวมค่าก่อสร้างเป็นเงินทั้งสิ้น			606,508.93	
	คิดเป็นเงินประมาณ			606,000.00	
	(ตัวอักษร) (หกแสนหกพันบาทถ้วน)				

ปรับราคาโดย.....

(นายศุภชัย แสงเขียว)

นายช่างรังวัดปฏิบัติงาน

ตรวจ.....

(นายนิวัฒน์ สงวนสุข)

นายช่างโยธาชำนาญงาน

เห็นชอบ.....

(นายธันวา ศุภสมุทร)

วิศวกรโยธาชำนาญการ

หัวหน้าฝ่ายแบบแผนและควบคุมการก่อสร้าง

ประมาณราคาค่าก่อสร้าง ห้องน้ำประชาชน

สถานที่ก่อสร้าง แบบมาตรฐานกรมที่ดิน

ฝ่ายแบบแผนและควบคุมการก่อสร้าง

ประมาณราคาโดย นายณัฏฐพงษ์ สิงหบูลย์

ปรับราคาโดย นายศุภชัย แสงเขียว

แบบเลขที่ 6-58

กองพัสดุ กรมที่ดิน

เมื่อวันที่ 25 มิถุนายน 2558

เมื่อวันที่ 1 มิถุนายน 2561

ลำดับที่	รายการ	จำนวน	หน่วย	ค่าวัสดุ		ค่าแรงงาน		รวม	หมายเหตุ
				ราคาต่อหน่วย	จำนวนเงิน	ราคาต่อหน่วย	จำนวนเงิน	ค่าวัสดุ และแรงงาน	
1	หมวดงานวิศวกรรมโครงสร้าง								
	1.1 งานวางผังอาคาร+ปรับพื้นที่	1.00	งาน	-	-	1,000.00	1,000.00	1,000.00	
	1.2 งานขุดดินถมกลับ	24.30	ลบ.ม.	-	-	125.00	3,037.50	3,037.50	
	1.3 ทรายหยาบ	2.40	ลบ.ม.	460.00	1104.00	91.00	218.40	1,322.40	
	1.4 คอนกรีตหยาบ	0.40	ลบ.ม.	1,943.00	777.20	398.00	159.20	936.40	
	1.5 คอนกรีตโครงสร้าง 240/kg	8.30	ลบ.ม.	2,158.00	17,911.40	391.00	3,245.30	21,156.70	
	1.6 ไม้แบบ	15.00	ตร.ม.	580.00	8,700.00	133.00	1,995.00	10,695.00	
	1.7 ไม้คร่าวยึดแบบ	4.50	ลบ.ฟ.	640.00	2,880.00	-	-	2,880.00	
	1.8 ตะปู	14.80	กก.	24.00	355.20	-	-	355.20	
	1.9 เหล็กเสริม								
	- เหล็กเสริม RB 6 มม.	135.40	กก.	20.00	2,708.00	4.10	555.14	3,263.14	
	- เหล็กเสริม RB 9 มม.	127.80	กก.	19.00	2,428.20	4.10	523.98	2,952.18	
	- เหล็กเสริม DB 16 มม.	498.40	กก.	18.50	9,220.40	3.30	1,644.72	10,865.12	
	1.9 ลวดผูกเหล็ก	26.00	กก.	26.00	676.00	-	-	676.00	
	1.10 เหล็กรูปพรรณ								
	- เหล็ก c - 100 x50 x 20 x 2.3 มม. ยาว 6 ม.	19.00	ท่อน	517.00	9,823.00	-	-	9,823.00	
	- เหล็ก c - 75 x45 x15 x 2.3 มม. ยาว 6 ม.	11.00	ท่อน	553.00	6,083.00	-	-	6,083.00	
	- เหล็กกล่อง 100 x 100 หนา 2.0 มม. ยาว 6 ม.	1.00	ท่อน	938.00	938.00	-	-	938.00	
	- แผ่นเพลทเหล็ก 150 x 150 หนา 4.0 มม.	8.00	แผ่น	120.00	960.00	-	-	960.00	
	- ค่าแรงติดตั้งโครงหลังคา	667.30	กก.	-	-	10.00	6,673.00	6,673.00	

ประมาณราคาค่าก่อสร้าง ห้องน้ำประชาชน

สถานที่ก่อสร้าง แบบมาตรฐานกรมที่ดิน

ฝ่ายแบบแผนและควบคุมการก่อสร้าง

ประมาณราคาโดย นายณัฏฐพงษ์ สิงหบูลย์

ปรับราคาโดย นายศุภชัย แสงเขียว

แบบเลขที่ 6-58

กองพัสดุ กรมที่ดิน

เมื่อวันที่ 25 มิถุนายน 2558

เมื่อวันที่ 1 มิถุนายน 2561

ลำดับที่	รายการ	จำนวน	หน่วย	ค่าวัสดุ		ค่าแรงงาน		รวม	หมายเหตุ
				ราคาต่อหน่วย	จำนวนเงิน	ราคาต่อหน่วย	จำนวนเงิน	ค่าวัสดุ และแรงงาน	
	- ทาสีน้ำมันโครงหลังคา	77.00	ตร.ม.	53.00	4,081.00	38.00	2,926.00	7,007.00	
	รวม 1				**68,645.40**		**21,978.24**	**90,623.64**	
2	**หมวดงานสถาปัตยกรรม**								
	2.1 งานหลังคา								
	- หลังคา METAL SHEET เคลือบสี หนา 0.35 มม.	49.00	ตร.ม.	225.00	11,025.00	70.00	3,430.00	14,455.00	
	พร้อมฉนวนกันความร้อนหนา 5 มม.								
	- ครอบ METAL SHEET FLASHING	20.00	ม.	81.00	1,620.00	50.00	1,000.00	2,620.00	
	- เชิงชาย+ทับชิงชายไม้เทียม กว้าง 6 นิ้วและ8นิ้ว	30.00	ม.	154.00	4,620.00	69.00	2,070.00	6,690.00	
	2.2 งานผนังและผิวผนัง								
	- ผนังก่ออิฐมอญครึ่งแผ่น	90.00	ตร.ม.	287.00	25,830.00	89.00	8,010.00	33,840.00	
	- เอ็น คสล. และทับหลัง คสล.	50.00	ม.	116.00	5,800.00	44.00	2,200.00	8,000.00	
	- ฉาบปูนเรียบ	180.00	ตร.ม.	61.00	10,980.00	82.00	14,760.00	25,740.00	
	- ผนังบุกระเบื้องเคลือบขนาด 8" x 10" นิ้ว	116.00	ตร.ม.	285.00	33,060.00	166.00	19,256.00	52,316.00	
	2.3 งานพื้นและวัสดุปูพื้น								
	- พื้นผิวขัดเรียบ	15.00	ตร.ม.	250.00	3,750.00	30.00	450.00	4,200.00	
	- พื้นผิวขัดหยาบเซาะร่องกันลื่น	2.00	ตร.ม.	250.00	500.00	45.00	90.00	590.00	
	- พื้น ค.ส.ล. ปูกระเบื้องผิวด้าน ขนาด 12" x 12" นิ้ว	21.00	ตร.ม.	344.00	7,224.00	158.00	3,318.00	10,542.00	
	- ปูกระเบื้องเคาน์เตอร์(เสนอวัสดุก่อนติดตั้ง)	3.00	ตร.ม.	344.00	1,032.00	158.00	474.00	1,506.00	
	รวม 2				**105,441.00**		**55,058.00**	**160,499.00**	

ประมาณราคาค่าก่อสร้าง ห้องน้ำประชาชน

สถานที่ก่อสร้าง แบบมาตรฐานกรมที่ดิน

ฝ่ายแบบแผนและควบคุมการก่อสร้าง

ประมาณราคาโดย นายณัฏฐพงษ์ สิงหบูลย์

ปรับราคาโดย นายศุภชัย แสงเขียว

แบบเลขที่ 6-58

กองพัสดุ กรมที่ดิน

เมื่อวันที่ 25 มิถุนายน 2558

เมื่อวันที่ 1 มิถุนายน 2561

ลำดับที่	รายการ	จำนวน	หน่วย	ค่าวัสดุ		ค่าแรงงาน		รวม	หมายเหตุ
				ราคาต่อหน่วย	จำนวนเงิน	ราคาต่อหน่วย	จำนวนเงิน	ค่าวัสดุ และแรงงาน	
3	**งานประตู-หน้าต่าง**								
	- ประตู(UPVC)บานเปิดเดี่ยว พร้อมอุปกรณ์ครบชุด ขนาด 0.80 x 2.00 ม.	2.00	ชุด	3,700.00	7,400.00	-	-	7,400.00	
	- ประตู(UPVC)บานเปิดเดี่ยว พร้อมอุปกรณ์ครบชุด ขนาด 0.70 x 2.00 ม.	4.00	ชุด	3,700.00	14,800.00	-	-	14,800.00	
	- ประตูบานเลื่อนอลูมิเนียม พร้อมอุปกรณ์ครบชุด ขนาด 1.00 x 2.00 ม.	1.00	ชุด	13,500.00	13,500.00	-	-	13,500.00	
	รวม 3				**35,700.00**		-	**35,700.00**	
4	**งานทาสี**								
	- สีน้ำอะครีลิคชนิดทาภายนอก	64.00	ตร.ม.	50.00	3,200.00	30.00	1,920.00	5,120.00	
	รวม 4				**3,200.00**		**1,920.00**	**5,120.00**	
5	**งานไฟฟ้า**								
	5.1 งานไฟฟ้า								
	- แผงควบคุมวงจรย่อย 4วงจรพร้อมเมนสวิทซ์	1.00	ชุด	2,100.00	2,100.00	500.00	500.00	2,600.00	
	- เซอร์กิตเบรคเกอร์	4.00	ชุด	210.00	840.00	-	-	840.00	
	- โคมฟลูออเรสเซ็นต์ 1 x 36 วัตต์ ฝาครอบอะครีลิค	8.00	ชุด	870.00	6,960.00	135.00	1,080.00	8,040.00	
	- สวิตซ์ เปิด-ปิด	4.00	ชุด	60.00	240.00	90.00	360.00	600.00	
	5.2 งานสายไฟและเดินสายไฟ								
	- เดินสายไฟฟ้าภายใน	8.00	จุด	400.00	3,200.00	250.00	2,000.00	5,200.00	
	- เดินสายไฟฟ้าภายนอก	1.00	L/S	3,500.00	3,500.00	-	-	3,500.00	
	รวม 5				**16,840.00**		**3,940.00**	**20,780.00**	

ประมาณราคาค่าก่อสร้าง ห้องน้ำประชาชน
สถานที่ก่อสร้าง แบบมาตรฐานกรมที่ดิน
ฝ่ายแบบแผนและควบคุมการก่อสร้าง
ประมาณราคาโดย นายณัฏฐพงษ์ สิงหบูลย์
ปรับราคาโดย นายศุภชัย แสงเขียว

แบบเลขที่ 6-58
กองพัสดุ กรมที่ดิน
เมื่อวันที่ 25 มิถุนายน 2558
เมื่อวันที่ 1 มิถุนายน 2561

ลำดับที่	รายการ	จำนวน	หน่วย	ค่าวัสดุ		ค่าแรงงาน		รวม	หมายเหตุ
				ราคาต่อหน่วย	จำนวนเงิน	ราคาต่อหน่วย	จำนวนเงิน	ค่าวัสดุ และแรงงาน	
6	งานสุขภัณฑ์								
	6.1 งานสุขภัณฑ์								
	- โถชักโครกชนิดนั่งราบ มีถังพักน้ำ(รุ่นประหยัดน้ำ)	3.00	ชุด	4,850.00	14,550.00	450.00	1,350.00	15,900.00	
	พร้อมอุปกรณ์ครบชุด								
	- สุขภัณฑ์ แบบนั่งยอง ชนิดฟลัชวาล์ว พร้อมอุปกรณ์	2.00	ชุด	6,930.00	13,860.00	450.00	900.00	14,760.00	
	- โถปัสวะชาย พร้อมอุปกรณ์ครบชุด	2.00	ชุด	4,100.00	8,200.00	450.00	900.00	9,100.00	
	- แผงกั้นโถปัสวะชาย	1.00	จุด	2,050.00	2,050.00	170.00	170.00	2,220.00	
	- อ่างหน้า ชนิดฝังเคาน์เตอร์ พร้อมอุปกรณ์ครบชุด	6.00	ชุด	3,050.00	18,300.00	450.00	2,700.00	21,000.00	
	- อ่างหน้า ชนิดแขวนผนัง พร้อมอุปกรณ์ครบชุด	1.00	ชุด	2,620.00	2,620.00	450.00	450.00	3,070.00	
	- ที่ใส่กระดาษชำระ	5.00	ชุด	358.00	1,790.00	120.00	600.00	2,390.00	
	- สายฉีดชำระ	5.00	ชุด	490.00	2,450.00	35.00	175.00	2,625.00	
	- ขอแขวนผ้าอย่างดี	4.00	อัน	440.00	1,760.00	70.00	280.00	2,040.00	
	- ตะแกรงกรองผงดักกลิ่น DIA 3"	5.00	ชุด	339.00	1,695.00	75.00	375.00	2,070.00	
	- ก๊อกเดี่ยวอ่างล้างหน้าแบบปัด	7.00	ชุด	1,400.00	9,800.00	25.00	175.00	9,975.00	
	- ก๊อกน้ำเตี้ย	3.00	ชุด	840.00	2,520.00	25.00	75.00	2,595.00	
	- กระจกเงาแบบเปลือย เจียรขอบ ขนาด 1.10 x 2.20 ม.	2.00	บาน	3,900.00	7,800.00	-	-	7,800.00	
	- กระจกเงาแบบเปลือย เจียรขอบ ขนาด 0.60 x1.20 ม.	1.00	บาน	1,160.00	1,160.00	-	-	1,160.00	
	6.2งานเดินท่อน้ำดี-น้ำเสีย								
	- ท่อ p.v.c. ขนาด 1/2"	6.00	ท่อน	48.00	288.00	120.00	720.00	1,008.00	
	- ท่อ p.v.c. ขนาด 2"	8.00	ท่อน	163.00	1,304.00	160.00	1,280.00	2,584.00	
	- ท่อ p.v.c. ขนาด 4"	5.00	ท่อน	582.00	2,910.00	480.00	2,400.00	5,310.00	

ประมาณราคาค่าก่อสร้าง ห้องน้ำประชาชน
สถานที่ก่อสร้าง แบบมาตรฐานกรมที่ดิน
ฝ่ายแบบแผนและควบคุมการก่อสร้าง
ประมาณราคาโดย นายณัฏฐพงษ์ สิงหบูลย์
ปรับราคาโดย นายศุภชัย แสงเขียว

แบบเลขที่ 6-58
กองพัสดุ กรมที่ดิน
เมื่อวันที่ 25 มิถุนายน 2558
เมื่อวันที่ 1 มิถุนายน 2561

ลำดับที่	รายการ	จำนวน	หน่วย	ค่าวัสดุ		ค่าแรงงาน		รวม	หมายเหตุ
				ราคาต่อหน่วย	จำนวนเงิน	ราคาต่อหน่วย	จำนวนเงิน	ค่าวัสดุ และแรงงาน	
	- บ่อพัก ขนาด 0.50x0.50x0.60 ม.	1.00	บ่อ	320.00	320.00	120.00	120.00	440.00	
	- ถังบำบัดน้ำเสียสำเร็จรูปขนาดความจุไม่ต่ำกว่า 1000 ลิตร	1.00	ชุด	13,030.00	13,030.00	3,000.00	3,000.00	16,030.00	
	รวม 6				**106,407.00**		**15,670.00**	**122,077.00**	
7	**งานเบ็ดเตล็ด**								
	- ราวทรงตัวอ่างล้างหน้า	2.00	ชุด	6,765.00	13,530.00	105.00	210.00	13,740.00	
	- ราวทรงตัวรูปตัว T	1.00	ชุด	4,340.00	4,340.00	105.00	105.00	4,445.00	
	- ราวทรงตัวเอนกประสงค์	2.00	ชุด	2,290.00	4,580.00	70.00	140.00	4,720.00	
	- ราวทรงตัวรูปตัว L	1.00	ชุด	4,475.00	4,475.00	70.00	70.00	4,545.00	
	- กริ่งฉุกเฉิน	1.00	จุด	450.00	450.00	50.00	50.00	500.00	
	- ป้าย สุขาชาย-หญิง	2.00	ป้าย	350.00	700.00	35.00	70.00	770.00	
	- ป้าย ห้องน้ำผู้พิการ	1.00	ป้าย	350.00	350.00	35.00	35.00	385.00	
	รวม 7				**28,425.00**		**680.00**	**29,105.00**	
	รวมรายการที่ 1-7				**364,658.40**		**99,246.24**	**463,904.64**	

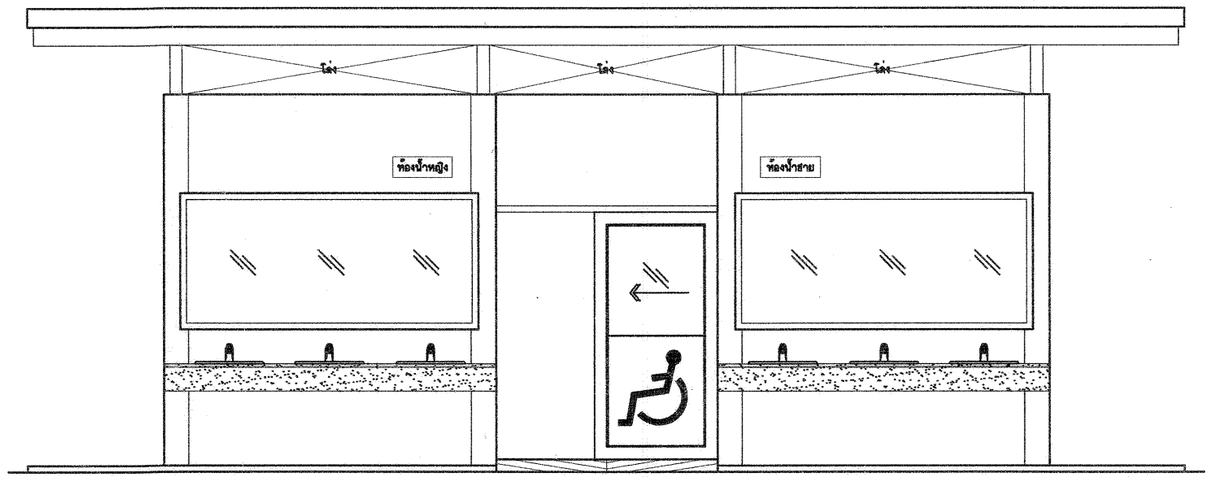

แบบก่อสร้างห้องน้ำประชานชน

เลขที่แบบ 6-58

กรมที่ดิน กระทรวงมหาดไทย

แบบก่อสร้างห้องน้ำประชานชน 6-58

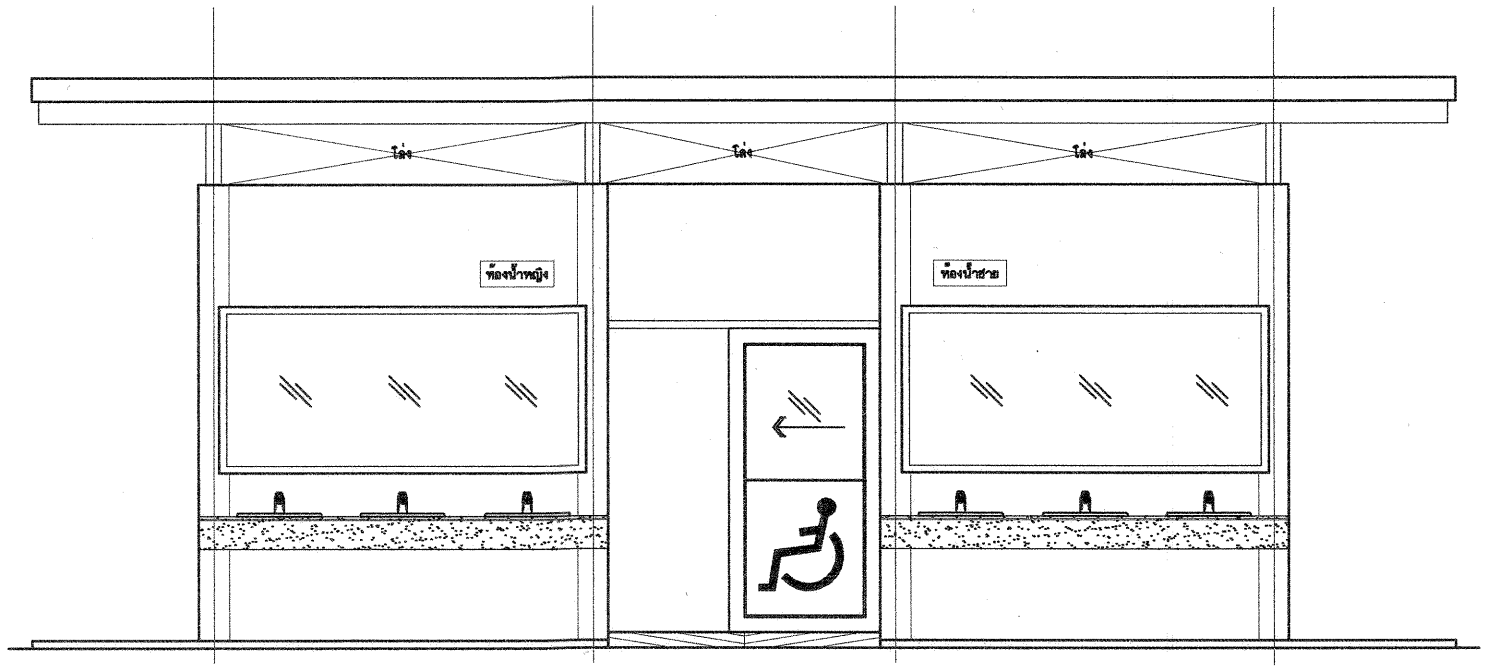

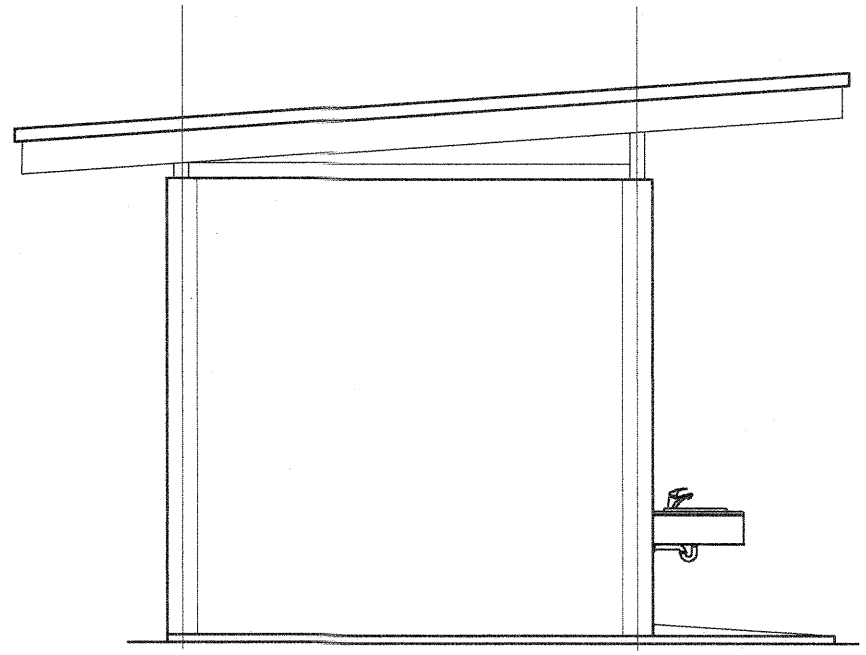

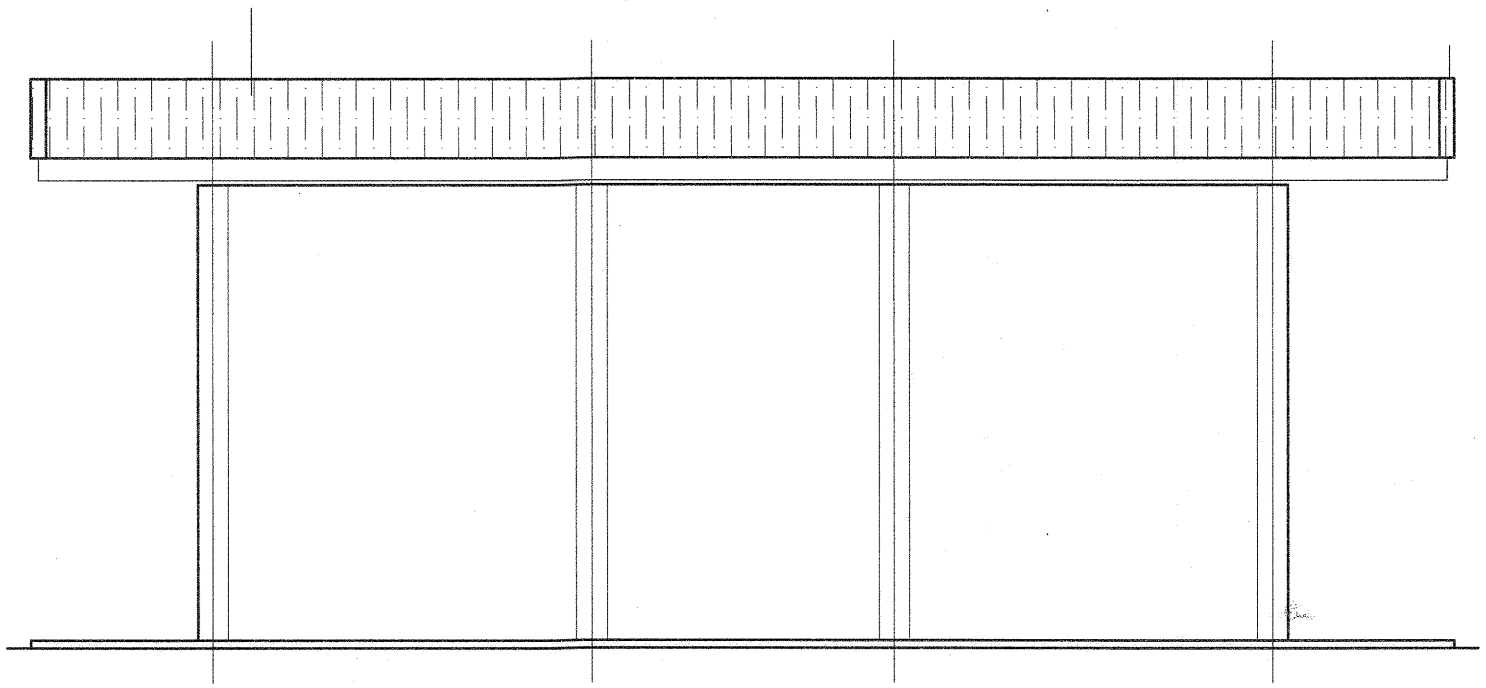

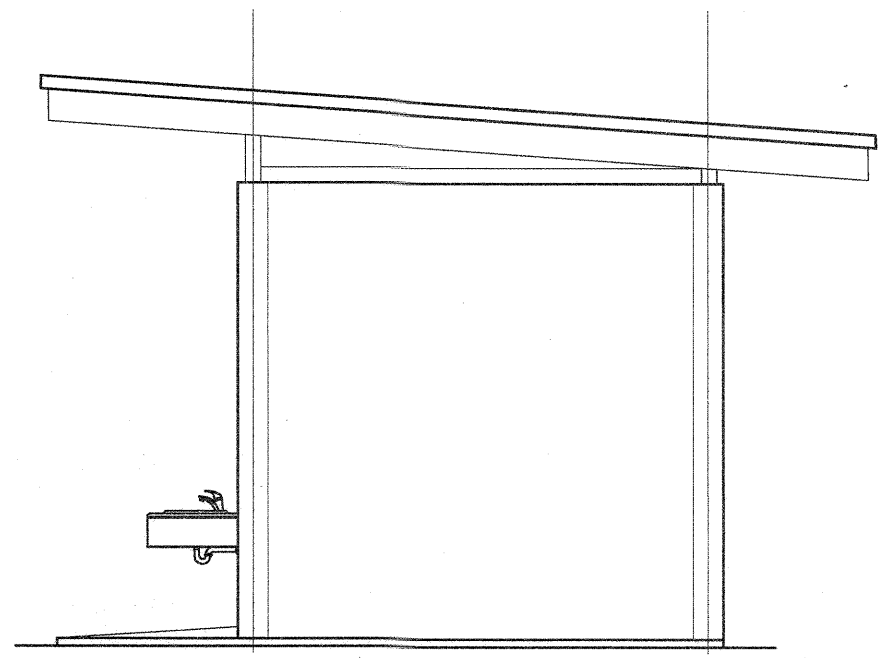

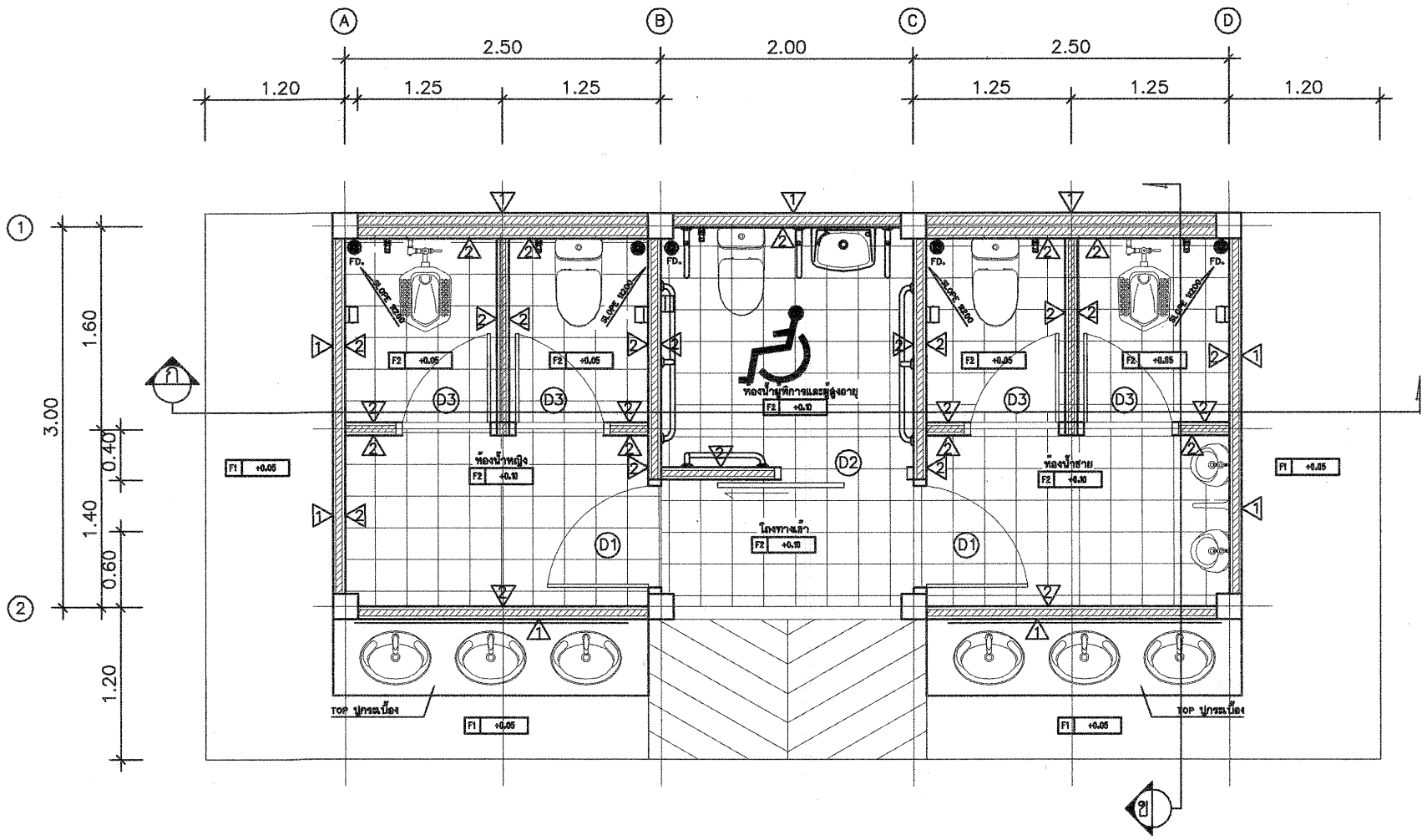

แปลนพื้น

มาตราส่วน 1:50

รายการประกอบแบบ

รายการพื้น

F1 พื้น คสล.

F2 พื้น คสล. ปูกระเบื้อง Cotto ผิวด้านขนาด 12"x12" (รุ่นและสีเลือกภายหลัง)

รายการผนัง

1 ผนังก่ออิฐมอญครึ่งแผ่น ฉาบเรียบทาสีน้ำพลาสติกชนิดทาภายนอก

2 ผนังก่ออิฐมอญครึ่งแผ่นฉาบปูน กระเบื้องเซรามิค ผิวด้าน ขนาด 8"x10"(รุ่นและสีเลือกภายหลัง)

รายการประตู

D1 ประตูและวงกบ UPVC ขนาด 0.80x2.0 ม.

D2 ประตูบานเลื่อนอลูมิเนียมอบขาว ครึ่งบาบบนติดกระจกฝ้า ความหนา หนา 6 มม. กรอบบานและวงกบอลูมิเนียมหนา 1.5 มม.

D3 ประตูและวงกบ UPVC ขนาด 0.70x2.00 ม.

กรมที่ดิน

กองที่ดิน

ศูนย์ประสานและควบคุมการก่อสร้าง

PROJECT NAME
ชื่อโครงการ
ห้องน้ำประชาชน

สถานที่

OWNER
เจ้าของ กรมที่ดิน

เสนอแบบ
ณัฏฐพงษ์ สิงหบุตร์

ออกแบบ
ณัฏฐพงษ์ สิงหบุตร์

วิศวกร
เมธี วิริยา

ตรวจ
นิรัตน์ สุขวนสุข

หัวหน้าสำรวจ
เมธี วิริยา

สถ.กองที่ดิน
ชาลี ชื่นสุโกษ

อนุมัติ
สงวนศิลป์ ศรี

REVISION :

NO.	DESCRIPTION	DATE

Project No. 6-58

Drawing No. 1-15

DRAWING TITLE

แปลนพื้น

Scale. 1:50

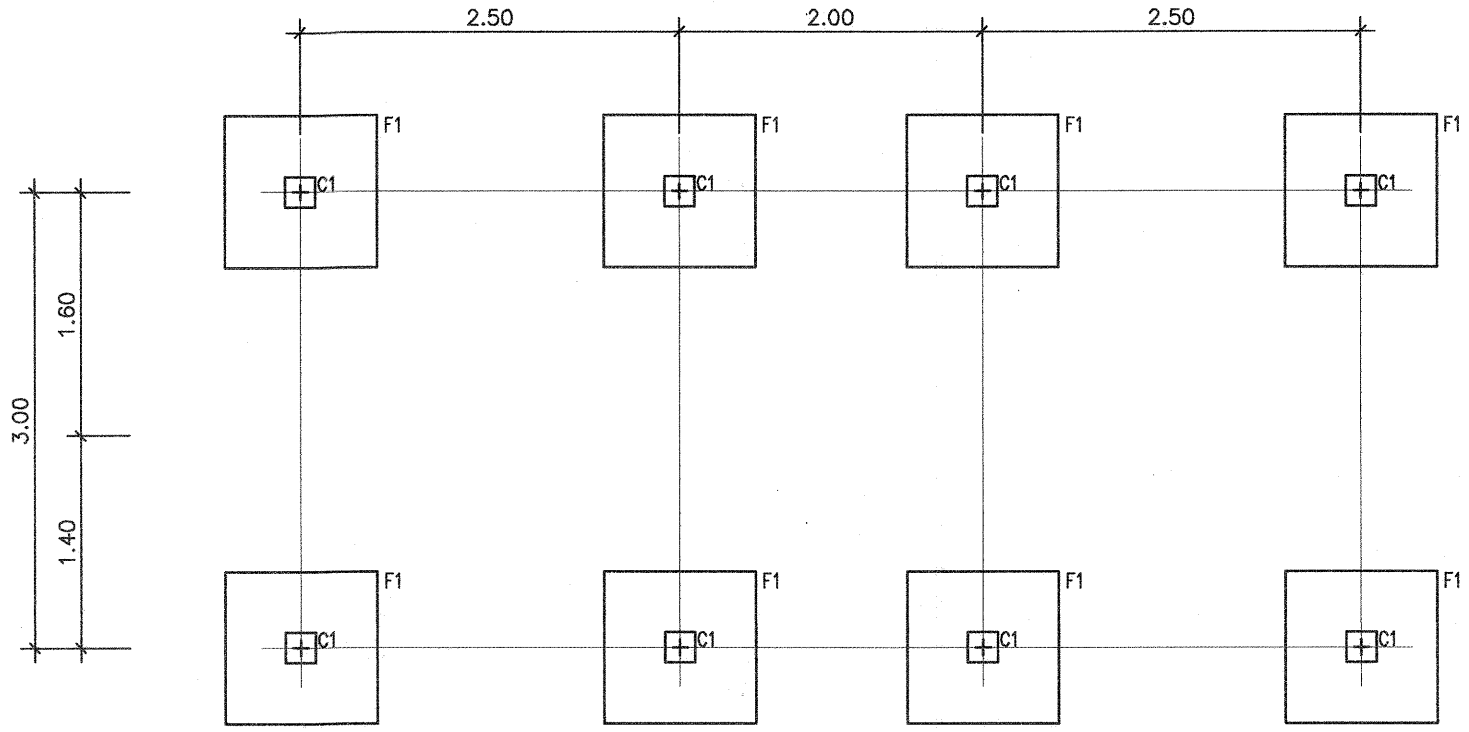

แปลนฐานราก

มาตราส่วน 1:50

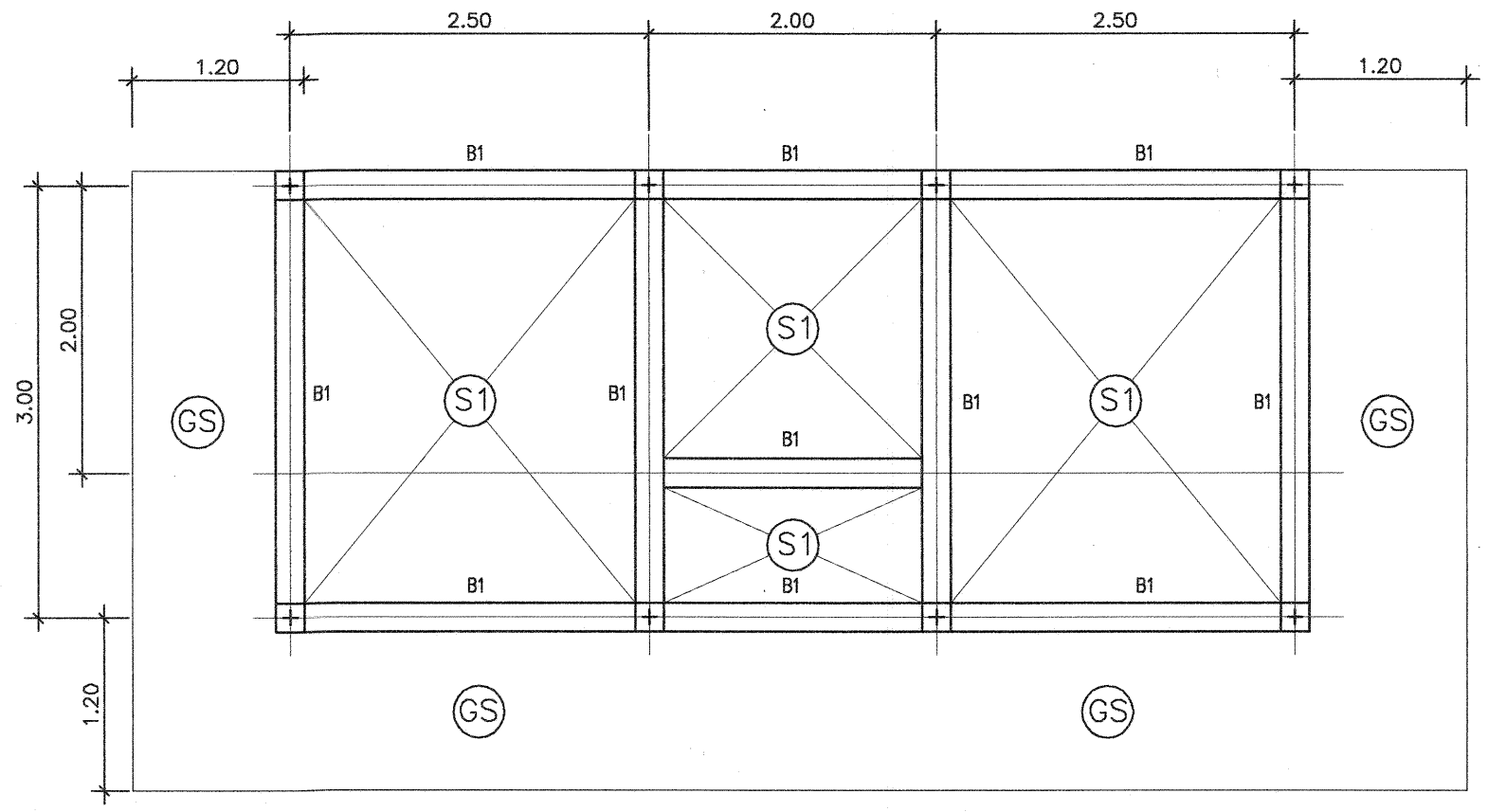

แปลน เสา คาน พื้น

มาตราส่วน 1:50

กรมที่ดิน

กองที่สิ่ง

ส่วนงานสนองตรวจการก่อสร้าง

PROJECT NAME
ชื่อโครงการ

ห้องน้ำประชาชน

สถานที่

OWNER
เจ้าของ กรมที่ดิน

เขียนแบบ
ณัฏฐพงษ์ สิงหบูลย์

ลงชื่อ ณัฏฐพงษ์ สิงหบูลย์

ลงชื่อ ณัฏฐพงษ์ สิงหบูลย์

วิศวกร
เมธี วิริยา

ลงชื่อ

ตรวจ
นิรัตน์ สุขวงศ์

ลงชื่อ

หัวหน้าส่าย
เมธี วิริยา

ลงชื่อ

สถ.กองที่สิ่ง
ชาติ ชื่นสุทิพย์

ลงชื่อ

อนุมัติ
สมศิต ศรี

ลงชื่อ

REVISION :

NO.	DESCRIPTION	DATE

Project No. 6-58

Drawing No. 2-15

DRAWING TITLE

แปลน คาน ฐานราก เสา

Scale. 1:50

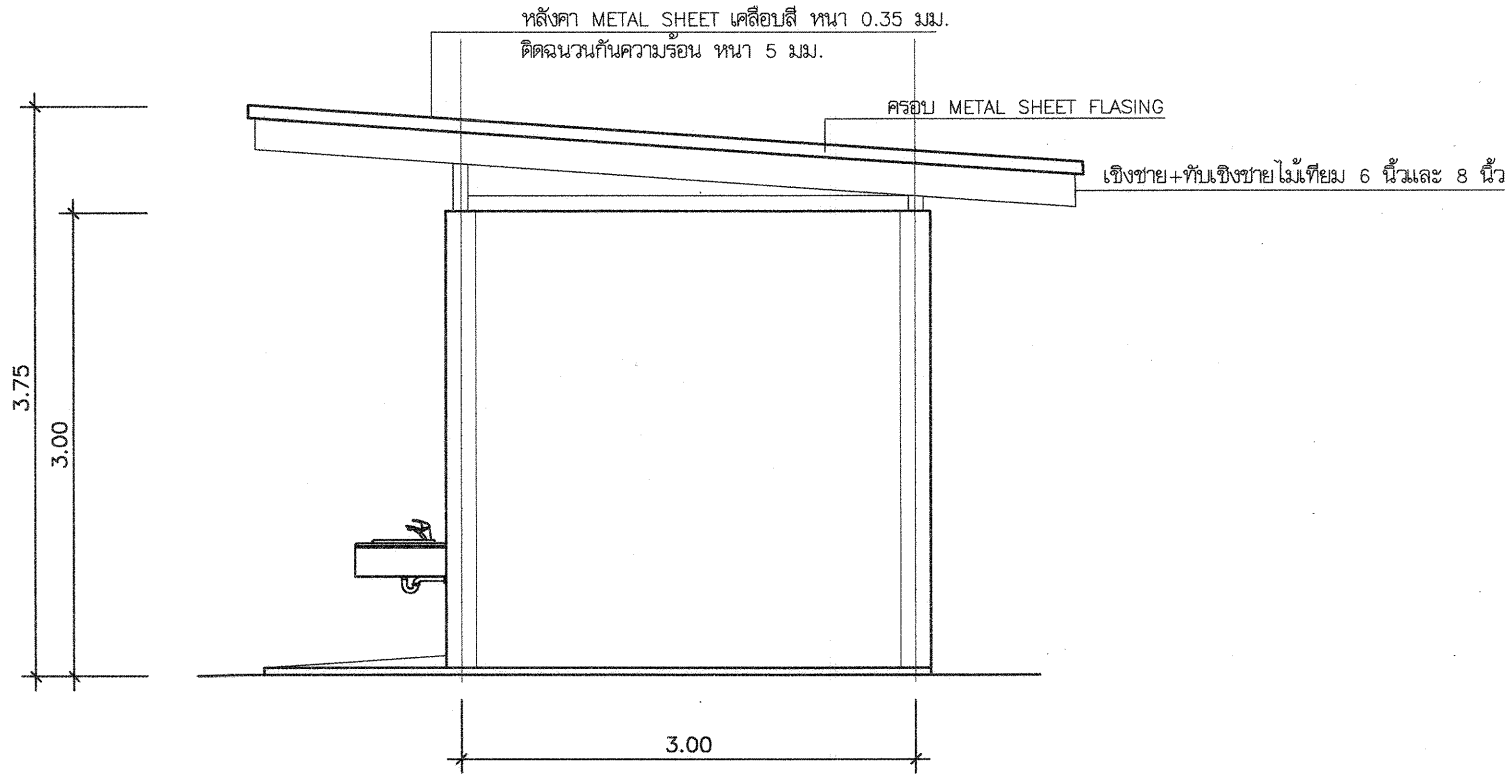

รูปด้านข้าง (4)

มาตราส่วน 1:50

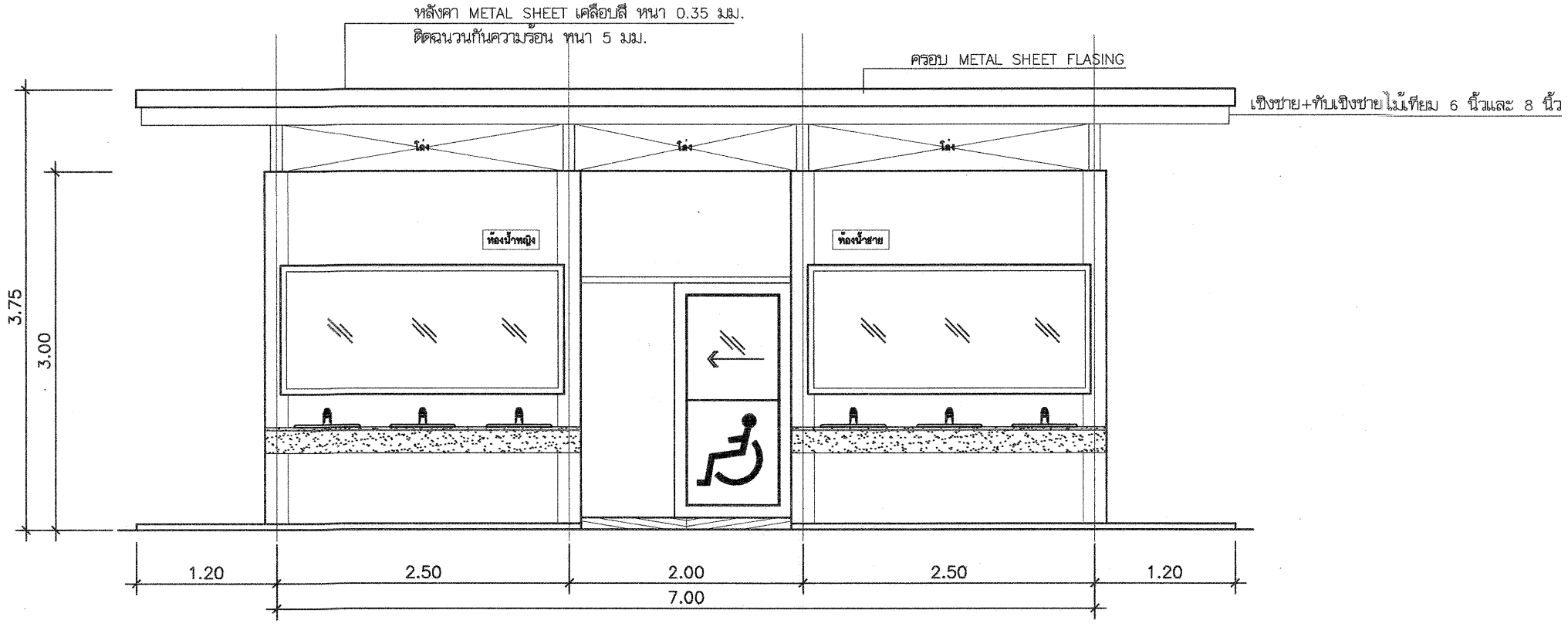

รูปด้านหน้า (1)

มาตราส่วน 1:50

กรมที่ดิน

กองทรัพย์สิน
สำนักบริหารและควบคุมการก่อสร้าง

PROJECT NAME
ชื่อโครงการ
ห้องน้ำประชาชน

สถานที่

OWNER
เจ้าของ กรมที่ดิน

เขียนแบบ
ณัฏฐพงษ์ สิงหบูลย์
ณัฏฐพงษ์ สิงหบูลย์

ออกแบบ
ณัฏฐพงษ์ สิงหบูลย์
ณัฏฐพงษ์ สิงหบูลย์

วิศวกร
เมธี วิริยา

ตรวจ
นิรัตน์ สรวนสุข

หัวหน้าส่วน
เมธี วิริยา

สถ.กองทรัพย์สิน
ชาลี ชื่นสุขาทย

อนุมัติ
สมคิด ศรี

REVISION :

NO.	DESCRIPTION	DATE

Project No. 6-58

Drawing No. 3-5

DRAWING TITLE

รูปด้าน 1-4

Scale. 1:50

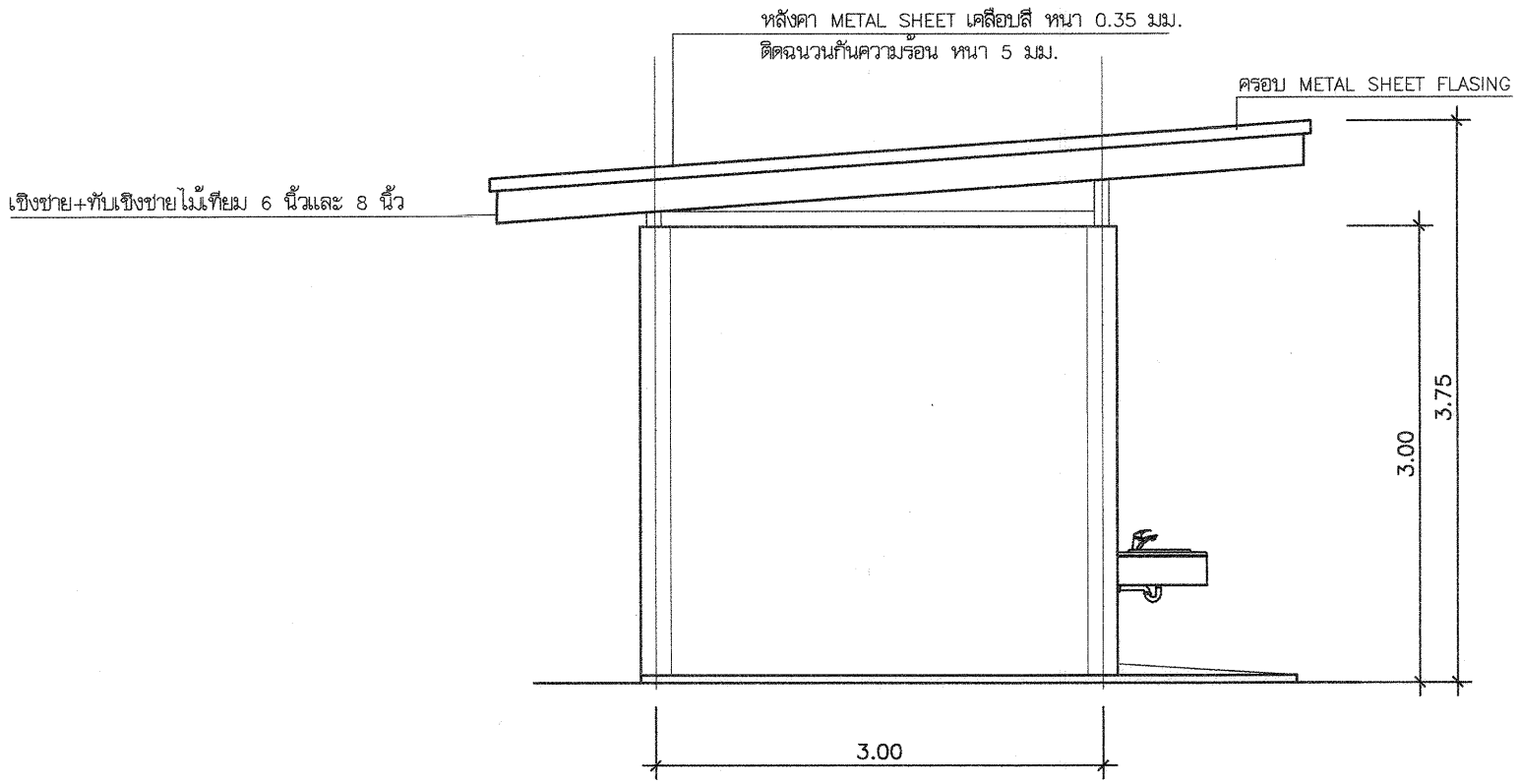

รูปด้านข้าง (3)

มาตราส่วน 1:50

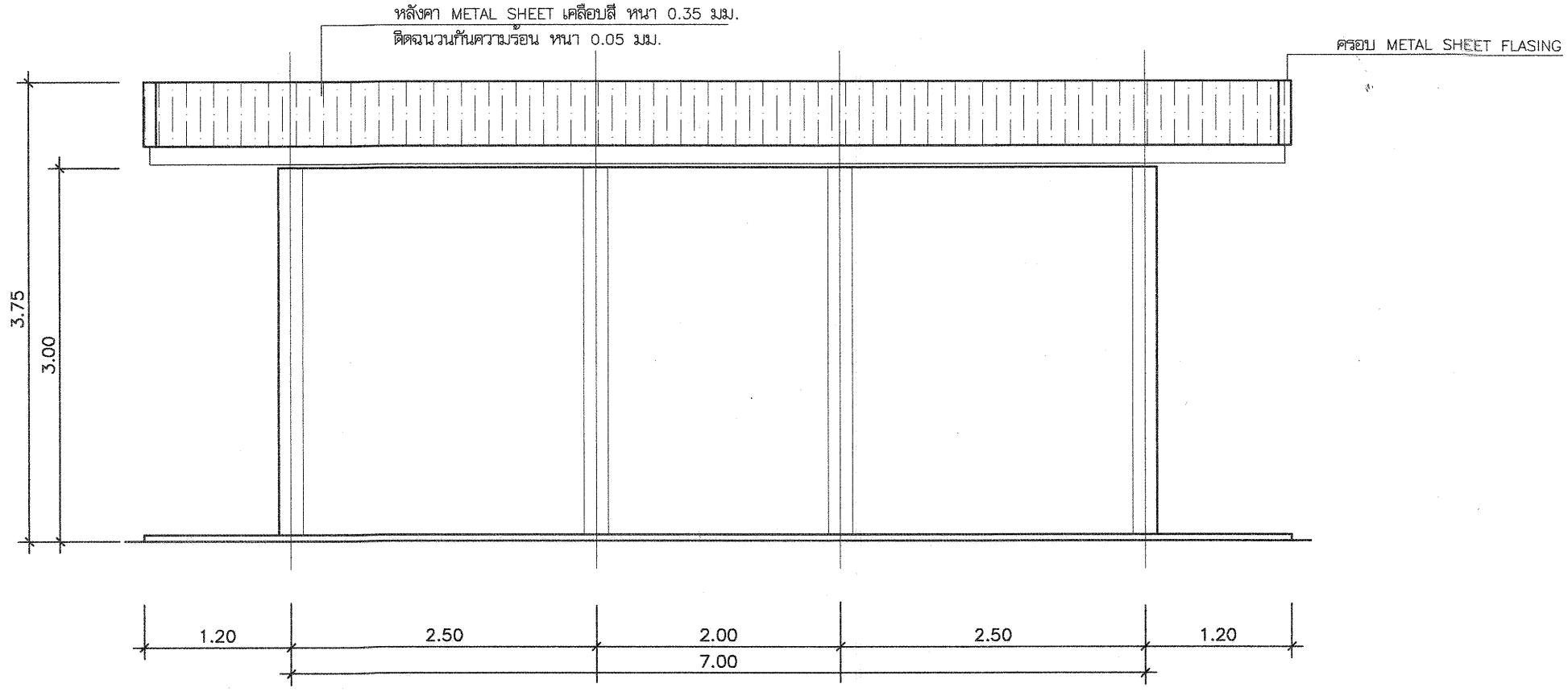

รูปด้านหลัง (2)

มาตราส่วน 1:50

กรมที่ดิน

กองพัสดุ

ส่วนแบบแผนและควบคุมการก่อสร้าง

PROJECT NAME
ชื่อโครงการ

ห้องน้ำประชาชน

สถานที่

OWNER
เจ้าของ กรมที่ดิน

เขียนแบบ
ณัฏฐพงษ์ สิงหบูลย์

ออกแบบ
ณัฏฐพงษ์ สิงหบูลย์

วิศวกร
เมธี วิริยา

ตรวจ
นิจัมน์ สขวนสุข

ควบคุมงาน
เมธี วิริยา

สถ.กองพัสดุ
ชาติ ชื่นอุไทย

อนุมัติ
สมเดิด ดวิ

REVISION :

NO.	DESCRIPTION	DATE

Project No. 6-58

Drawing No. 4-15

DRAWING TITLE

รูปด้าน 2-3

Scale. 1:50

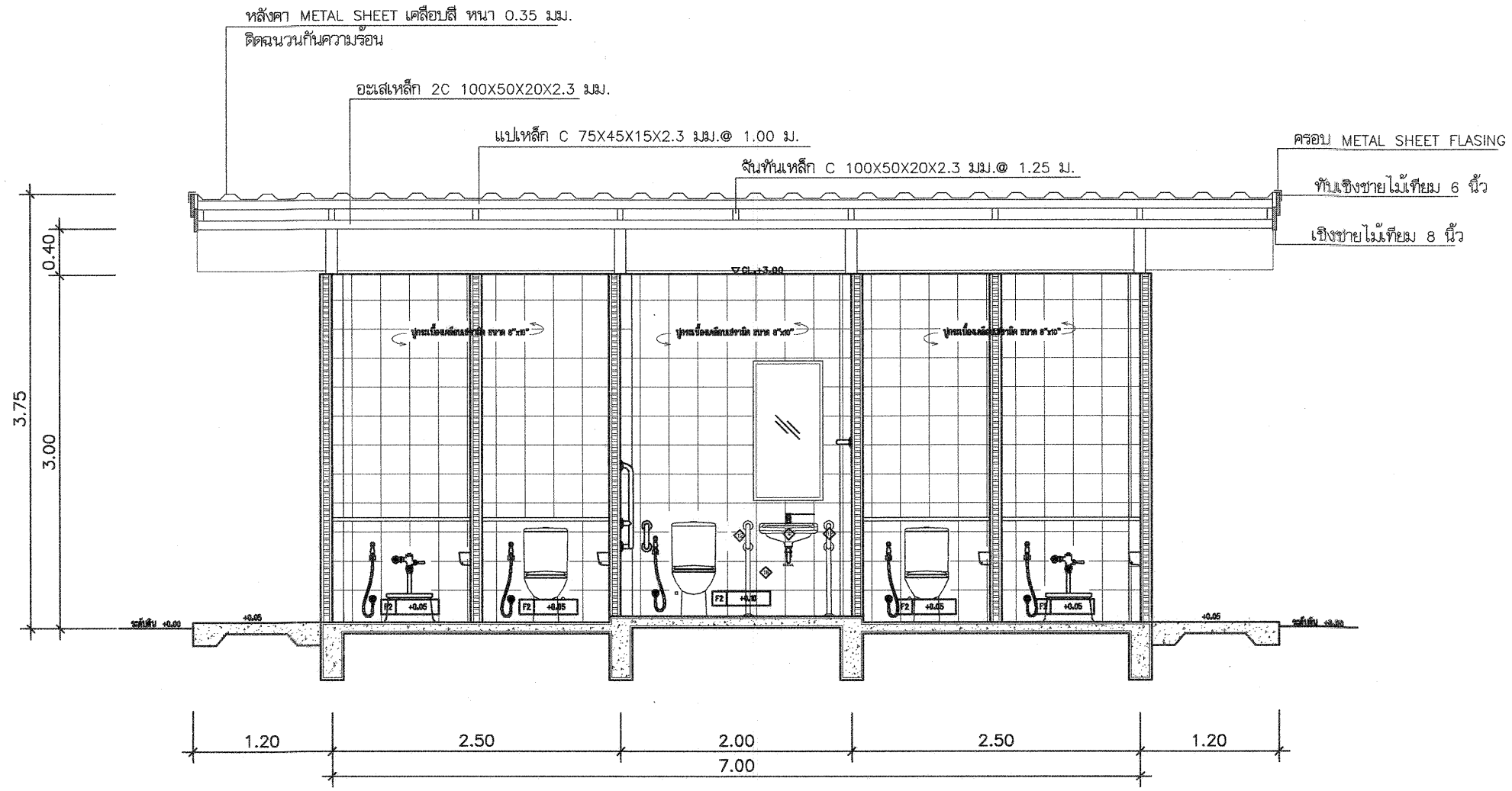

รูปตัด ก–ก

มาตราส่วน 1:50

รายการโครงหลังคา

1. หลังคา METAL SHEET เคลือบสี หนา 0.35 มม. ติดฉนวนกันความร้อน หนา 0.05 มม.
2. แปเหล็ก C 75X45X20X2.3 mm.@ 1.00 ม.
3. จันทันเหล็ก C 100X50X20X2.3 mm.@ 1.25 ม.
4. อะเสเหล็ก 2C 100X50X20X2.3 มม.
5. เชิงชาย+ทับเชิงชายไม้เทียม 6 นิ้วและ8 นิ้ว
6. ตั้งเหล็กกล่อง 100x100 mm.หนา 2.0 มม.

กรมที่ดิน

กรมที่ดิน
ส่วนแบบแผนและควบคุมการก่อสร้าง

PROJECT NAME
ชื่อโครงการ
ห้องน้ำประชาชน

สถานที่

OWNER
เจ้าของ กรมที่ดิน

เขียนแบบ
ณัฏฐพงษ์ สิงหบูลย์

ออกแบบ
ณัฏฐพงษ์ สิงหบูลย์

วิศวกร
เมธี วิริยา

ตรวจ
นิวัฒน์ สดวนสุข

หัวหน้าส่วน
เมธี วิริยา

สถ.กรมที่ดิน
ชาติ ชื่นชูไทย

อนุมัติ
สมศิด ตรี

REVISION :

NO.	DESCRIPTION	DATE

Project No. 6-58
Drawing No. 5-15

DRAWING TITLE
รูปตัด ก–ก

Scale. 1:50

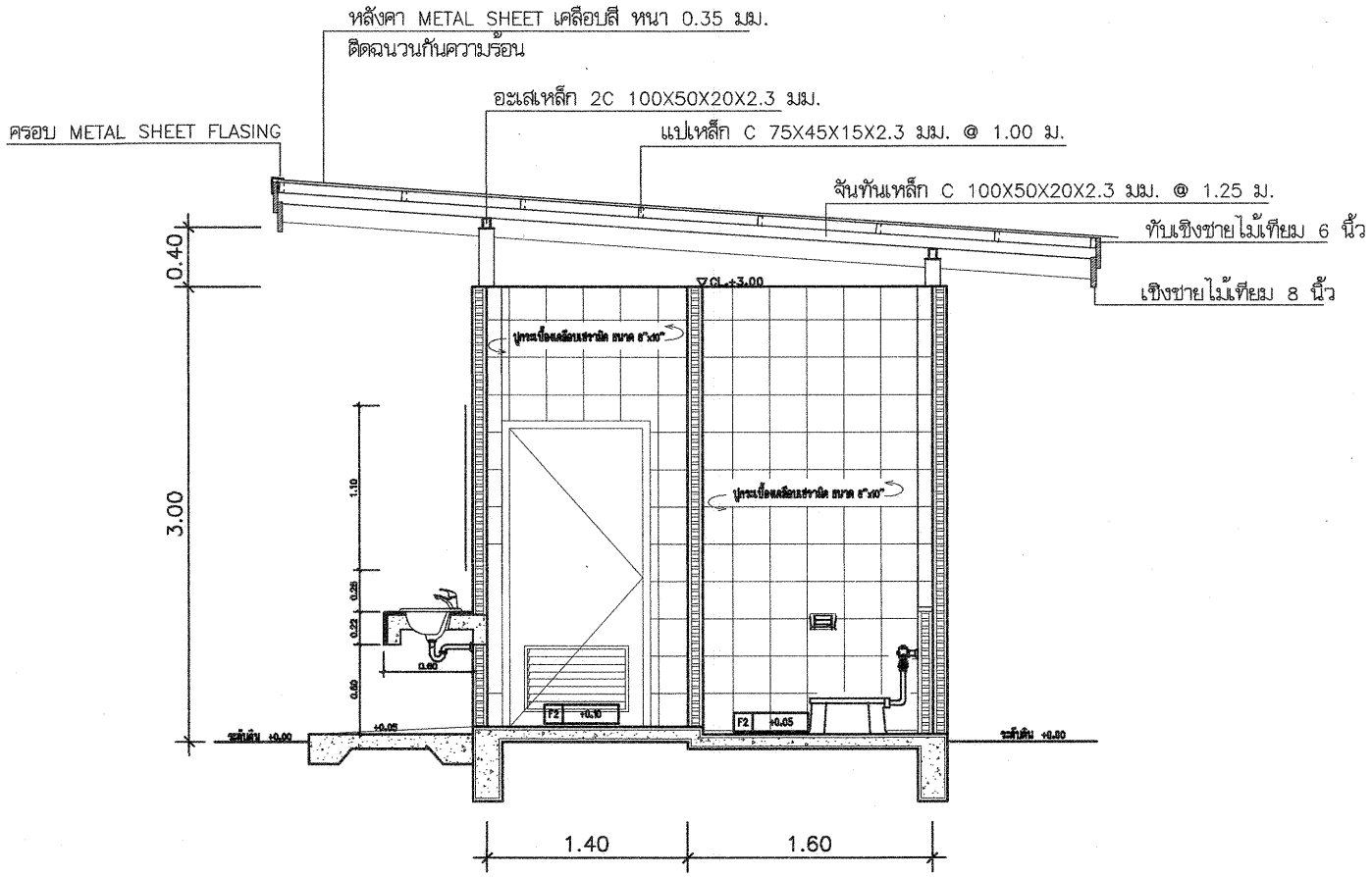

รูปตัด ข–ข

มาตราส่วน 1:50

รายการโครงหลังคา

1. หลังคา METAL SHEET เคลือบสี หนา 0.35 มม. ติดฉนวนกันความร้อน หนา 0.05 มม.
2. แปเหล็ก C 75X45X20X2.3 mm.@ 1.00 ม.
3. จันทันเหล็ก C 100X50X20X2.3 mm.@ 1.25 ม.
4. อะเสเหล็ก 2C 100X50X20X2.3 มม.
5. เชิงชาย+ทับเชิงชายไม้เทียม 6 นิ้วและ8 นิ้ว
6. ตั้งเหล็กกล่อง 100x100 mm.หนา 2.0 มม.

กรมที่ดิน

กองทัสดุ

ก่อสร้างสถานและควบคุมการก่อสร้าง

PROJECT NAME
ชื่อโครงการ
ห้องน้ำประชาชน

สถานที่

OWNER
เจ้าของ กรมที่ดิน

เขียนแบบ
ณัฏฐพงษ์ สิงหบูลย์

ออกแบบ
ณัฏฐพงษ์ สิงหบูลย์

วิศวกร
เมธี วิริยา

ตรวจ
นิรัตน์ สรวนสุข

หัวหน้าช่าง
เมธี วิริยา

สถ.กองทัสดุ
ชาลี ชื่นสุไทย

อนุมัติ
สมศิต ศรี

REVISION :

NO.	DESCRIPTION	DATE

Project No. 6-58
Drawing No. 6-15

DRAWING TITLE
รูปตัด ข–ข

Scale. 1:50

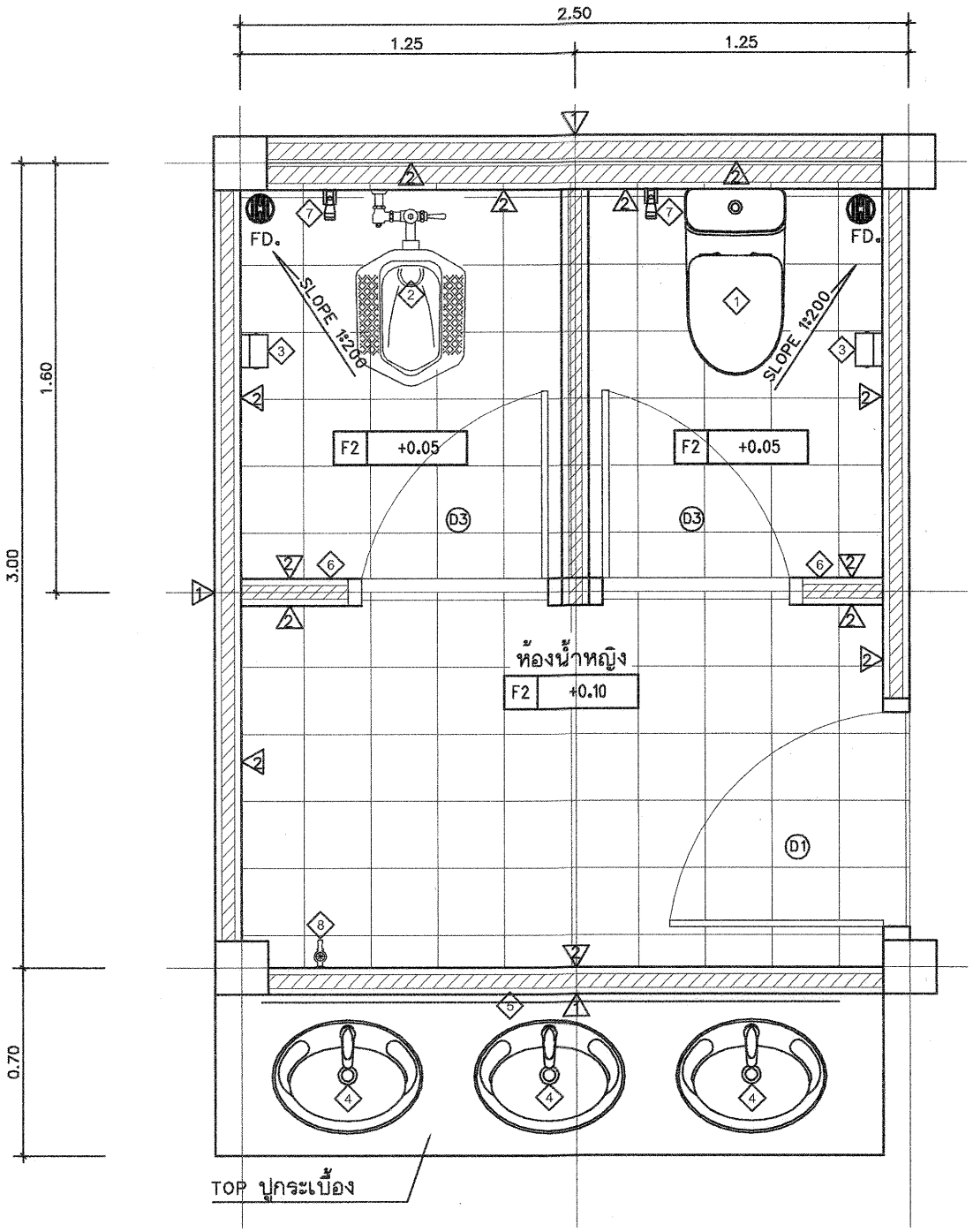

แบบขยายห้องน้ำหญิง

มาตราส่วน 1:25

รายการประกอบแบบ

รายการประกอบแบบสุขภัณฑ์ห้องน้ำหญิง

1 ชักโครกแบบแยกชิ้นถังฟักน้ำ
- สต๊อปวาล์ว เปิด–ปิด

2 โถส้วมแบบนั่งยอง ชนิด ฟลัชวาล์ว

3 ที่ใส่กระดาษทิชชู่

4 อ่างล้างหน้า ชนิดฝังเคาน์เตอร์
- ก๊อกอ่างล้างหน้าแบบบัด
- วาล์ว เปิด–ปิด ใต้อ่างล้างหน้า
- สะดืออ่างแบบกด

5 กระจกเงาเปลือย เจียรขอบ

6 ตะขอแขวนผ้า

7 สายชำระพร้อมสต๊อปวาล์ว เปิด–ปิด

8 ก๊อกน้ำชนิดฝังผนัง

FD. ตะแกรงดักกลิ่น ∅ 3"

*หมายเหตุ 1 สุขภัณฑ์และอุปกรณ์ประกอบสุขภัณฑ์ ใช้ของ Cotto, American Standard, Karat หรือเทียบเท่า สีขาวรุ่นกำหนดภายหลัง

2 จุดต่อท่อน้ำดีของสุขภัณฑ์และอุปกรณ์สุขภัณฑ์ ติดตั้ง STOP VALUE ทุกจุด(ตัวใหม่)

3 ตำแหน่งที่แสดงในแบบเป็นเพียงตำแหน่งโดยประมาณ ให้ตรวจสอบระยะที่แน่นอนก่อนติดตั้ง

– โดยทั้งนี้ให้ผู้รับจ้างปรึกษาผู้ควบคุมงาน หรือเจ้าของโครงการ

กรมที่ดิน

กองพัสดุ

ส่วนแบบและควบคุมการก่อสร้าง

PROJECT NAME
ชื่อโครงการ
ห้องน้ำประชาชน

สถานที่

OWNER
เจ้าของ กรมที่ดิน

เขียนแบบ
ณัฏฐพงษ์ สิงหบุตร์

ออกแบบ
ณัฏฐพงษ์ สิงหบุตร์

วิศวกร
เมธี วิริยา

ตรวจ
นิรัตน์ สรรเสริฐ

หัวหน้าฝ่าย
เมธี วิริยา

สถ.กองพัสดุ
ชาลี ชื่นชูไทย

อนุมัติ
สมศักดิ์ ศรี

REVISION :

NO.	DESCRIPTION	DATE

Project No. 6-58

Drawing No. 7-15

DRAWING TITLE

แบบขยายห้องน้ำหญิง

Scale. 1:25

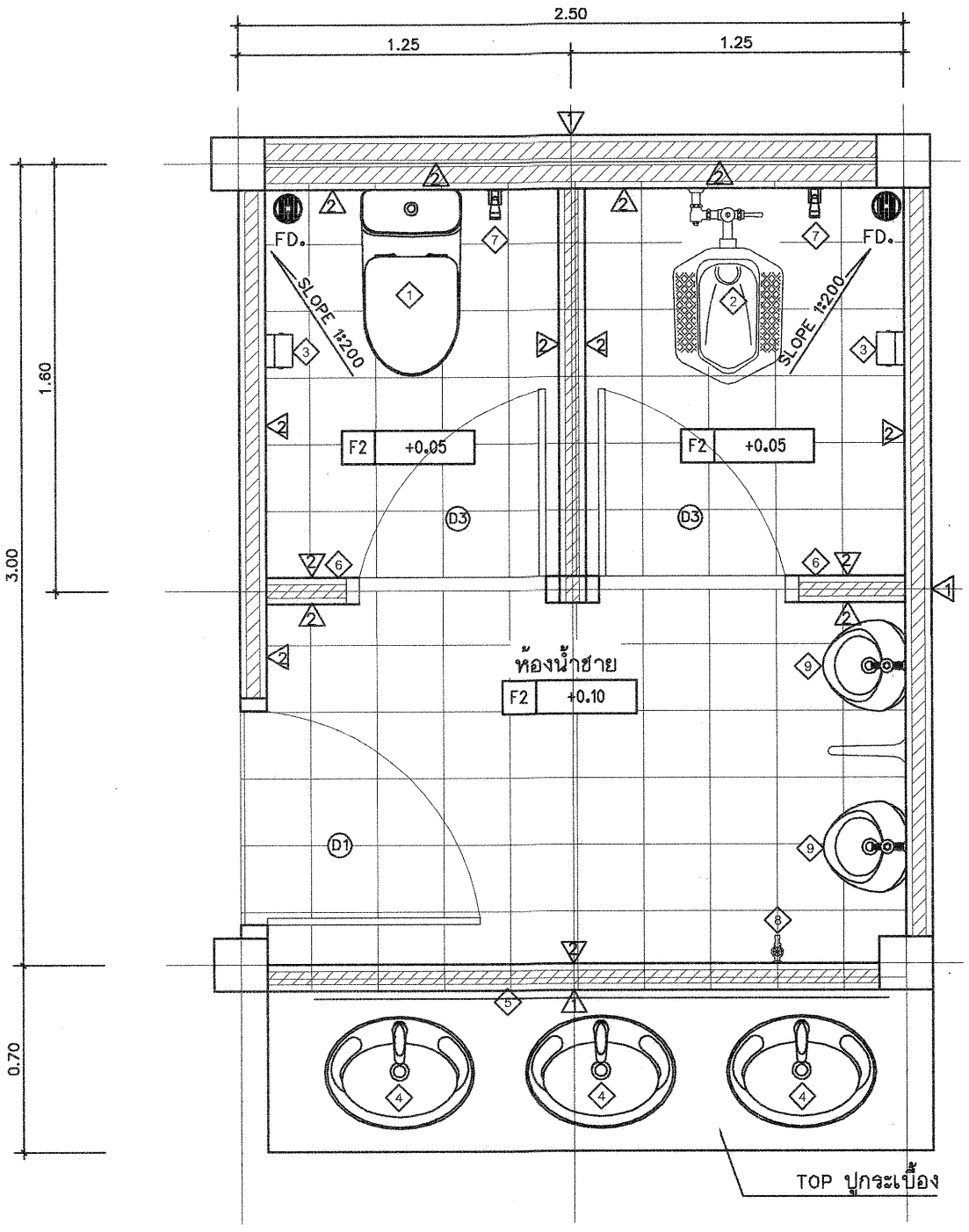

แบบขยายห้องน้ำชาย

มาตราส่วน 1:25

รายการประกอบแบบ

รายการประกอบแบบสุขภัณฑ์ห้องน้ำชาย

1 ชักโครกแบบแยกชิ้นถังพักน้ำ
– สต๊อปวาล์ว เปิด–ปิด
2 โถส้วมแบบนั่งยอง ชนิด ฟลัชวาล์ว
3 ที่ใส่กระดาษทิชชู่
4 อ่างล้างหน้า ชนิดฝังเคาน์เตอร์
– ก๊อกอ่างล้างหน้าแบบปัด
– วาล์ว เปิด–ปิด ใต้อ่างล้างหน้า
– สะดืออ่างแบบกด
5 กระจกเงาเปลือย เจียรขอบ
6 ตะขอแขวนผ้า
7 สายชำระพร้อมสต๊อปวาล์ว เปิด–ปิด
8 ก๊อกน้ำชนิดฝังผนัง
9 โถปัสสะวะชาย พร้อมอุปกรณ์ครบชุด

FD. ตะแกรงดักกลิ่น ∅ 3"

*หมายเหตุ 1 สุขภัณฑ์และอุปกรณ์ประกอบสุขภัณฑ์ ใช้ของ Cotto, American Standard, Karat หรือเทียบเท่า สีขาวลุ่นกำหนดภายหลัง

2 จุดต่อท่อน้ำดีของสุขภัณฑ์และอุปกรณ์สุขภัณฑ์ ติดตั้ง STOP VALUE ทุกจุด(ตัวใหม่)

3 ตำแหน่งที่แสดงในแบบเป็นเพียงตำแหน่งโดยประมาณ ให้ตรวจสอบระยะที่แน่นอนก่อนติดตั้ง

– โดยทั้งนี้ให้ผู้รับจ้างปรึกษาผู้ควบคุมงาน หรือเจ้าของโครงการ

กรมที่ดิน

กรมธนารักษ์
ด่วนแบบและควบคุมการก่อสร้าง

PROJECT NAME
ชื่อโครงการ
ห้องน้ำประชาชน

สถานที่

OWNER
เจ้าของ กรมที่ดิน

เขียนแบบ
ณัฏฐพงษ์ สิงหบูลย์

ออกแบบ
ณัฏฐพงษ์ สิงหบูลย์

วิศวกร
เมธี วิริยา

ตรวจ
นิจิตน์ สุขวนสุต

หัวหน้าส่าย
เมธี วิริยา

สถ.กรมธนารักษ์
ชาติ ชื่นชูไทย

อนุมัติ
สมศิต ศรี

REVISION :

NO.	DESCRIPTION	DATE

Project No. 6-58
Drawing No. 8-15

DRAWING TITLE
แบบขยายห้องน้ำชาย

Scale. 1:25

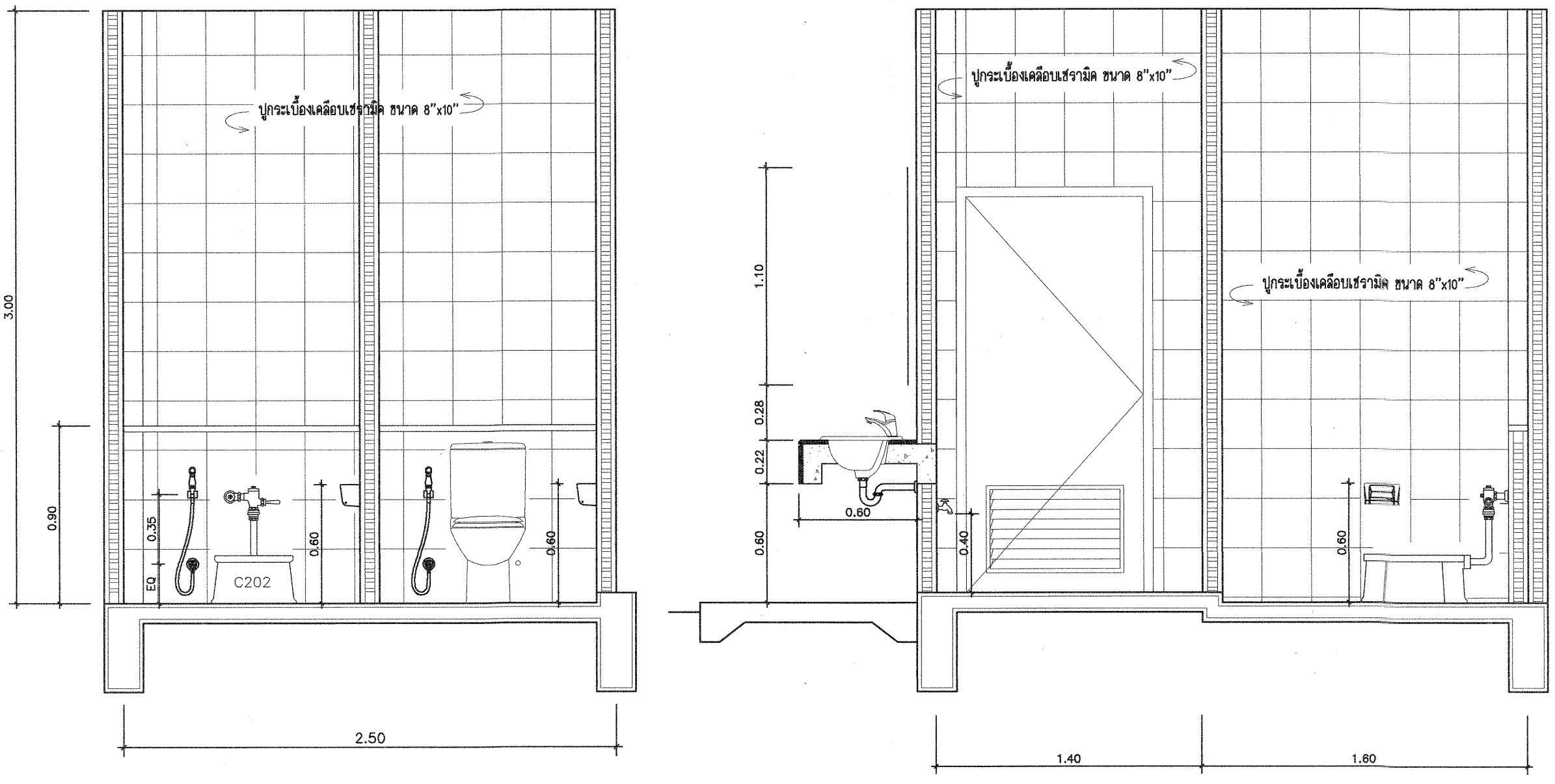

รูปตัดห้องน้ำ

มาตราส่วน 1:25

กรมที่ดิน

กรมพัฒนาที่ดิน
ถ่ายแบบสนเขตควบคุมการก่อสร้าง

PROJECT NAME
ชื่อโครงการ
ห้องน้ำประชาชน

สถานที่

OWNER
เจ้าของ กรมที่ดิน

เขียนแบบ
ณัฏฐพงษ์ สิงหบูลย์

ออกแบบ
ณัฏฐพงษ์ สิงหบูลย์

วิศวกร
เมธี วิริยา

ตรวจ
นิรัตน์ ชวนเชย

หัวหน้าฝ่าย
เมธี วิริยา

ผอ.กองพัฒ
ยาวี ยิ่งเจริญไทย

อนุมัติ
ชมพิต ศรี

REVISION :

NO.	DESCRIPTION	DATE

Project No. 6-58

Drawing No. 9-15

DRAWING TITLE
รูปตัดห้องน้ำ

Scale. 1:25

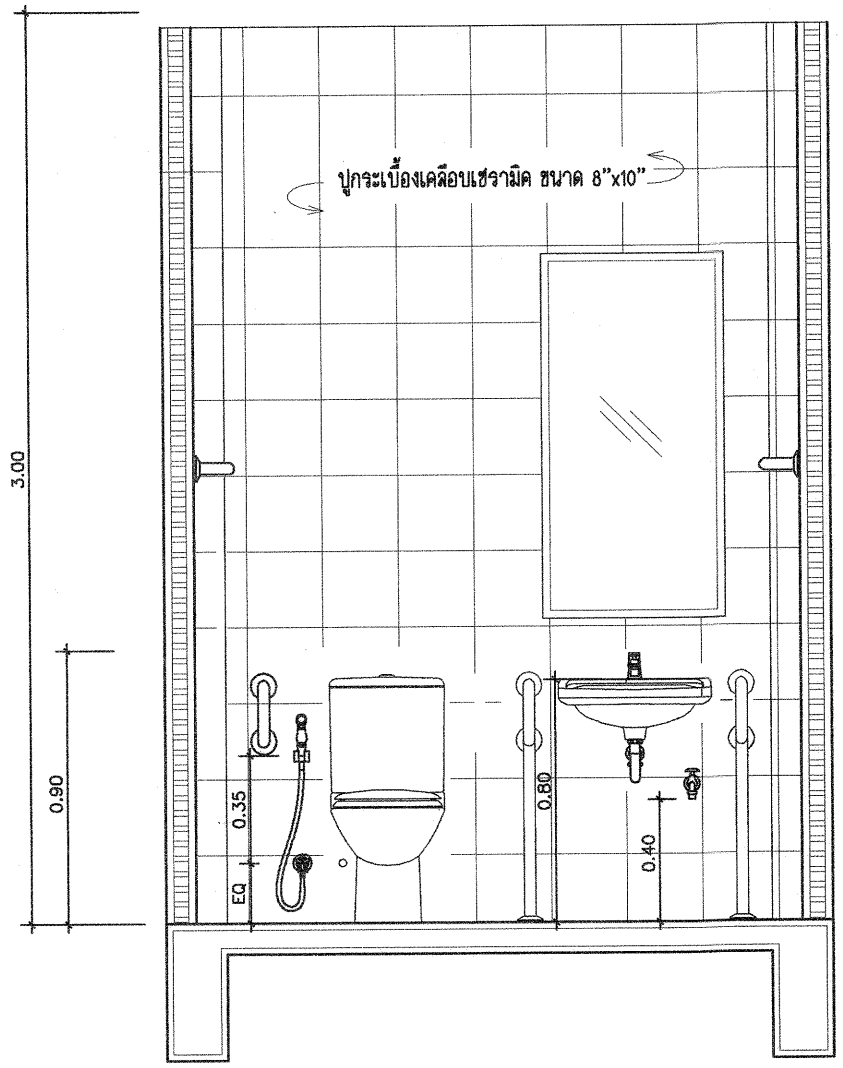

แบบขยายห้องน้ำผู้พิการ

มาตราส่วน 1:25

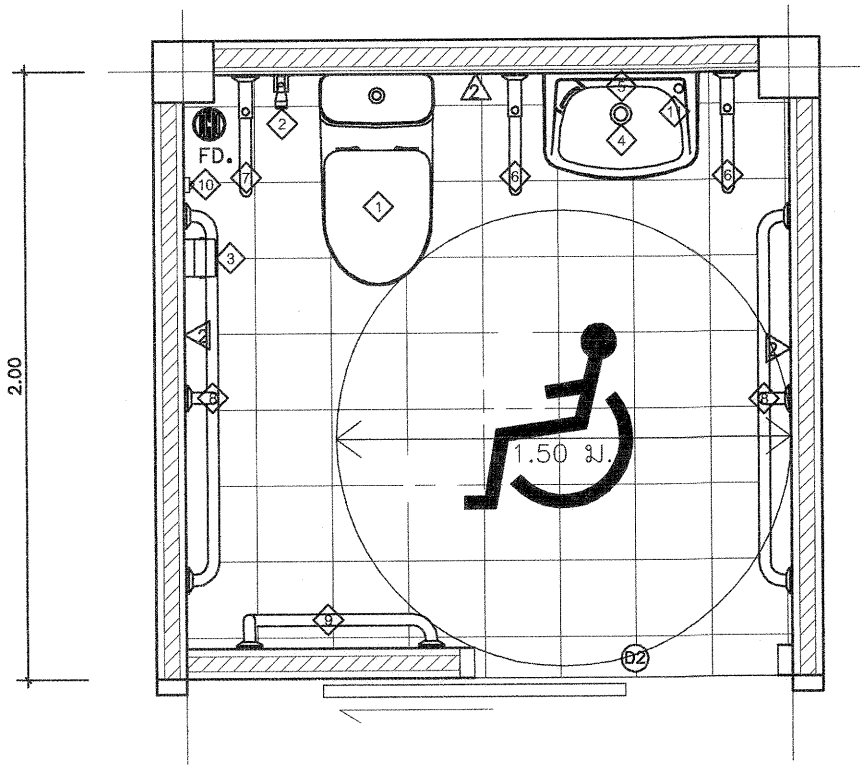

รายการประกอบแบบ

รายการประกอบแบบสุขภัณฑ์ห้องน้ำชาย

1 ชักโครกแบบแยกชิ้นถังพักน้ำ

– สต๊อปวาล์ว เปิด–ปิด

2 สายชำระพร้อมสต๊อปวาล์ว เปิด–ปิด

3 ที่ใส่กระดาษทิชชู่

4 อ่างล้างหน้า ชนิดฝังเคาน์เตอร์

– ก๊อกอ่างล้างหน้าแบบปัด

– วาล์ว เปิด–ปิด ใต้อ่างล้างหน้า

– สะดืออ่างแบบกด

5 กระจกเงาเปลือย เจียรขอบ

6 ราวทรงตัวอ่างล้างหน้า

7 ราวทรงตัวรูปตัว T

8 ราวทรงเอนกประสงค์

9 ราวทรงตัวรูปตัว L

10 กริ่งฉุกเฉิน

11 ก๊อกน้ำชนิดฝังผนัง

FD. ตะแกรงดักกลิ่น ∅ 3"

ติดตั้งป้ายอะคริลิคแสดงสัญลักษณ์ ห้องน้ำ ที่ด้านบนประตู

*หมายเหตุ 1 สุขภัณฑ์ใช้ของ Cotto, American Standard, Karat หรือเทียบเท่า สีขาวรุ่นกำหนดภายหลัง

2 จุดต่อท่อน้ำดีของสุขภัณฑ์และอุปกรณ์สุขภัณฑ์ ติดตั้ง STOP VALUE ทุกจุด(ตัวใหม่)

3 ตำแหน่งที่แสดงในแบบเป็นเพียงตำแหน่งโดยประมาณ ให้ตรวจสอบระยะที่แน่นอนก่อนติดตั้ง โดยทั้งนี้ให้ผู้รับจ้างปรึกษาผู้ควบคุมงาน หรือเจ้าของโครงการ

4 อุปกรณราวทรงตัวทำจากแสตนเลส 1/4" ขนาดตามแบบ ความคลาดเคลื่อน +/–5 มม. ยึดติดผนังและพื้นด้วยน็อตและหูกโลหะ ตำแหน่งละ 3 จุดตยน็อตยาวไม่เกิน 1 1/2"

5 ขนาดพื้นที่ของห้องน้ำและตำแหน่งการติดตั้งสุขภัณฑ์พร้อมอุปกรณ์ตามแบบ ได้คำนึงถึงการใช้สอยของผู้พิการเป็นหลัก ถ้าสถานที่ก่อสร้างไม่สามารถจัดทำตามแบบได้ ให้พิจารณาปรับรูปแบบได้ตามความเหมาะสม โดยคำนึงถึงการใช้งานของผู้พิการใช้งานได้สะดวก

กรมที่ดิน

กรมธนารักษ์

PROJECT NAME
ชื่อโครงการ
ห้องน้ำประชาชน

สถานที่

OWNER
เจ้าของ กรมที่ดิน

เขียนแบบ
อนัญชนาถ สิงหบูลย์

ออกแบบ
อนัญชนาถ สิงหบูลย์

วิศวกร
เมธี วิริยา

ตรวจ
นิรัฒน์ สรวนสุข

หัวหน้าช่าง
เมธี วิริยา

สถ.กรมธนารักษ์
ชาติ ชื่นชูโชค

อนุมัติ
สมศิต ศรี

REVISION :

NO.	DESCRIPTION	DATE

Project No. 6-58

Drawing No. 10-15

DRAWING TITLE
แบบขยายห้องน้ำผู้พิการ

Scale. 1:25

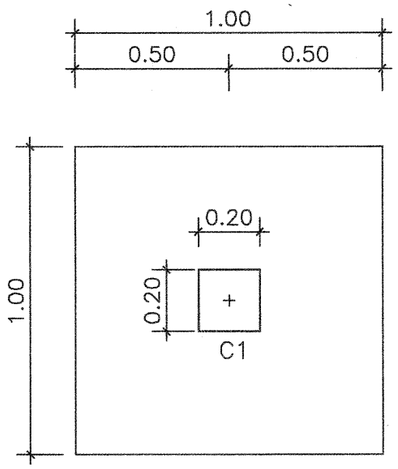

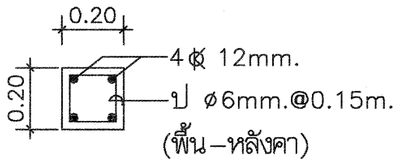

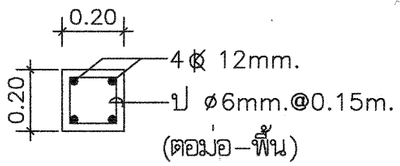

C1

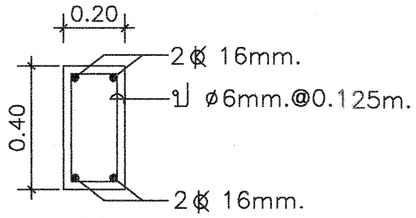

B1

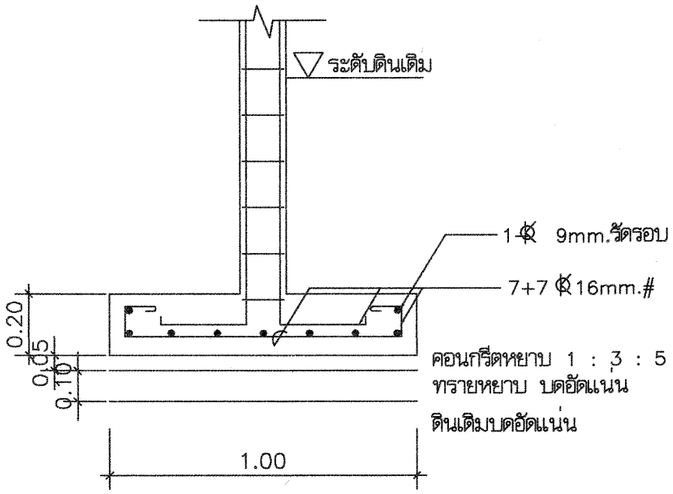

แบบขยายฐานราก (F1)

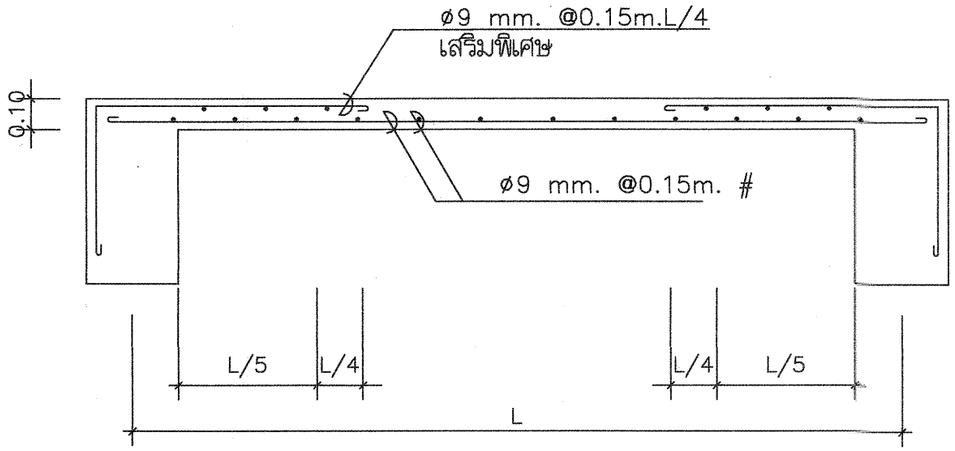

รูปตัดด้านสั้น (S1)

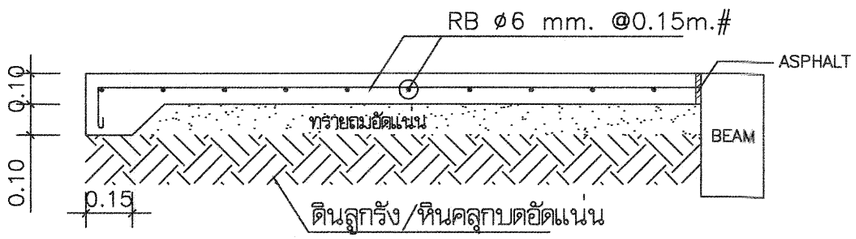

รูปตัดด้านสั้น (GS)

กรมที่ดิน

กองพัสดุ
สำนักบริหารและจัดบริการอาคารสำนักงาน

PROJECT NAME
ชื่อโครงการ
ห้องน้ำประชาชน

สถานที่

OWNER
เจ้าของ กรมที่ดิน

เขียนแบบ
ณัฏฐพงษ์ สิงหบูลย์
ณัฏฐพงษ์ สิงหบูลย์

ออกแบบ
ณัฏฐพงษ์ สิงหบูลย์
ณัฏฐพงษ์ สิงหบูลย์

วิศวกร
เมธี จิรัฐา

ตรวจ
นิรัติมน์ สรวนสุข

หัวหน้าช่าง
เมธี จิรัฐา

ผอ.กองพัสดุ
ชาติ ชื่นชูโกย

อนุมัติ
สมศักดิ์ ศรี

REVISION :

NO.	DESCRIPTION	DATE

Project No. 6-58
Drawing No. 11-15

DRAWING TITLE
แบบขยายโครงสร้าง

Scale. 1:20

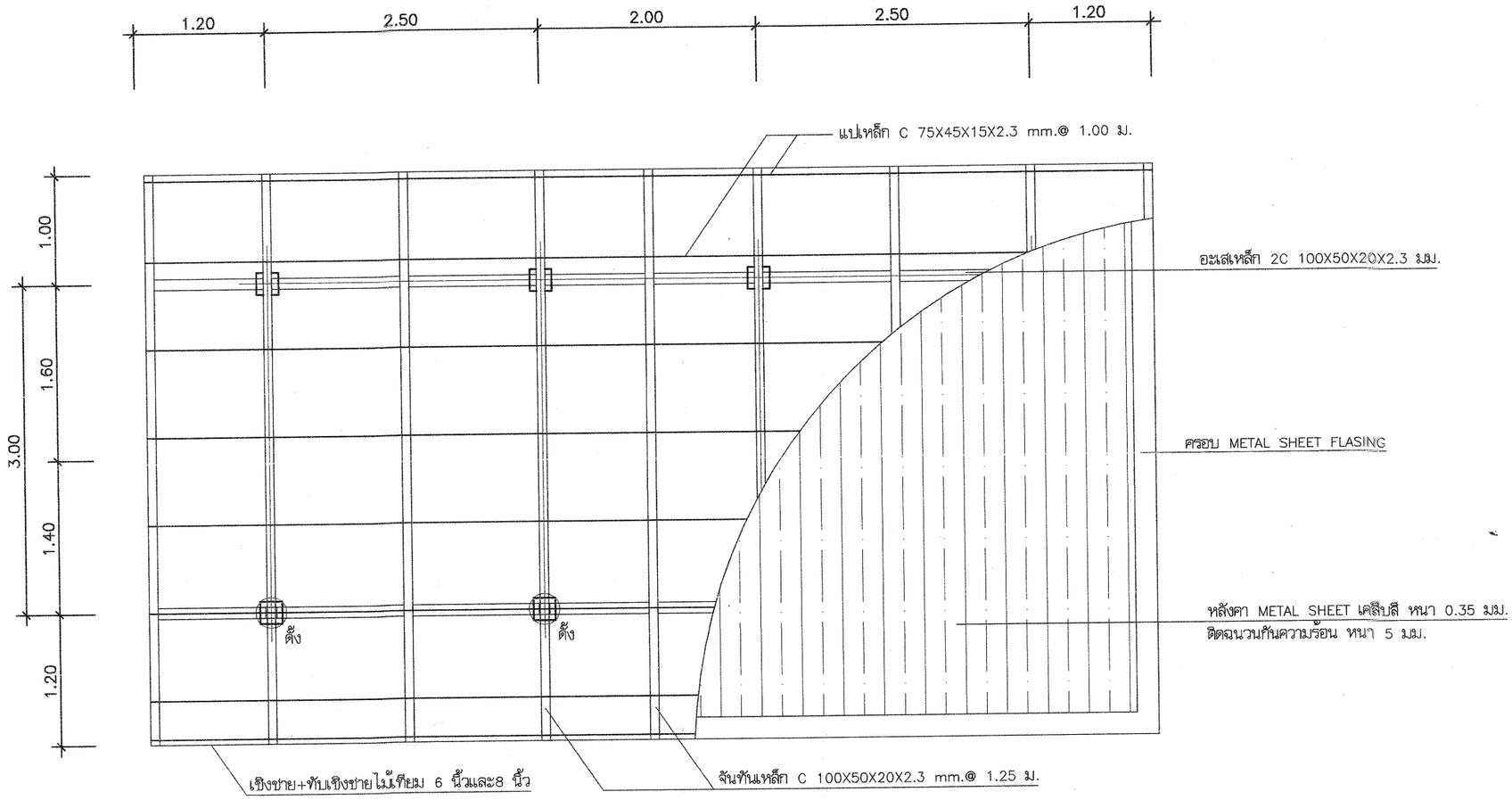

แปลนโครงหลังคา

มาตราส่วน 1:50

รายการโครงหลังคา

1. หลังคา METAL SHEET เคลือบสี หนา 0.35 มม. ติดฉนวนกันความร้อน หนา 0.05 มม.
2. แป่เหล็ก C 75X50X20X2.3 mm.@ 1.00 ม.
3. จันทันเหล็ก C 100X50X20X2.3 mm.@ 1.25 ม.
4. อะเสเหล็ก 2C 100X50X20X2.3 มม.
5. เชิงชาย+ทับเชิงชายไม้เทียม 6 นิ้วและ8 นิ้ว
6. ตั้งเหล็กกล่อง 100x100 mm.หนา 2.0 มม.

กรมที่ดิน

กรมที่ดิน
ค่าตอบแทนและการบริหารการก่อสร้าง

PROJECT NAME
ชื่อโครงการ
ห้องน้ำประชาชน

สถานที่

OWNER
เจ้าของ กรมที่ดิน

เขียนแบบ
สมัฏฐพงษ์ สิงหบุตร์
สมัฏฐพงษ์ สิงหบุตร์

ออกแบบ
สมัฏฐพงษ์ สิงหบุตร์
สมัฏฐพงษ์ สิงหบุตร์

วิศวกร
เมธี วิริยา

ตรวจ
นิรัตน์ สวนสุด

ช่างควบคุมงาน
เมธี วิริยา

สถ.กรมที่ดิน
ชาติ ชื่นสุไทย

อนุมัติ
สมศิต ศรี

REMISION :

NO.	DESCRIPTION	DATE

Project No. 6-58
Drawing No. 12-15

DRAWING TITLE
แปลนโครงหลังคา

Scale. 1:50

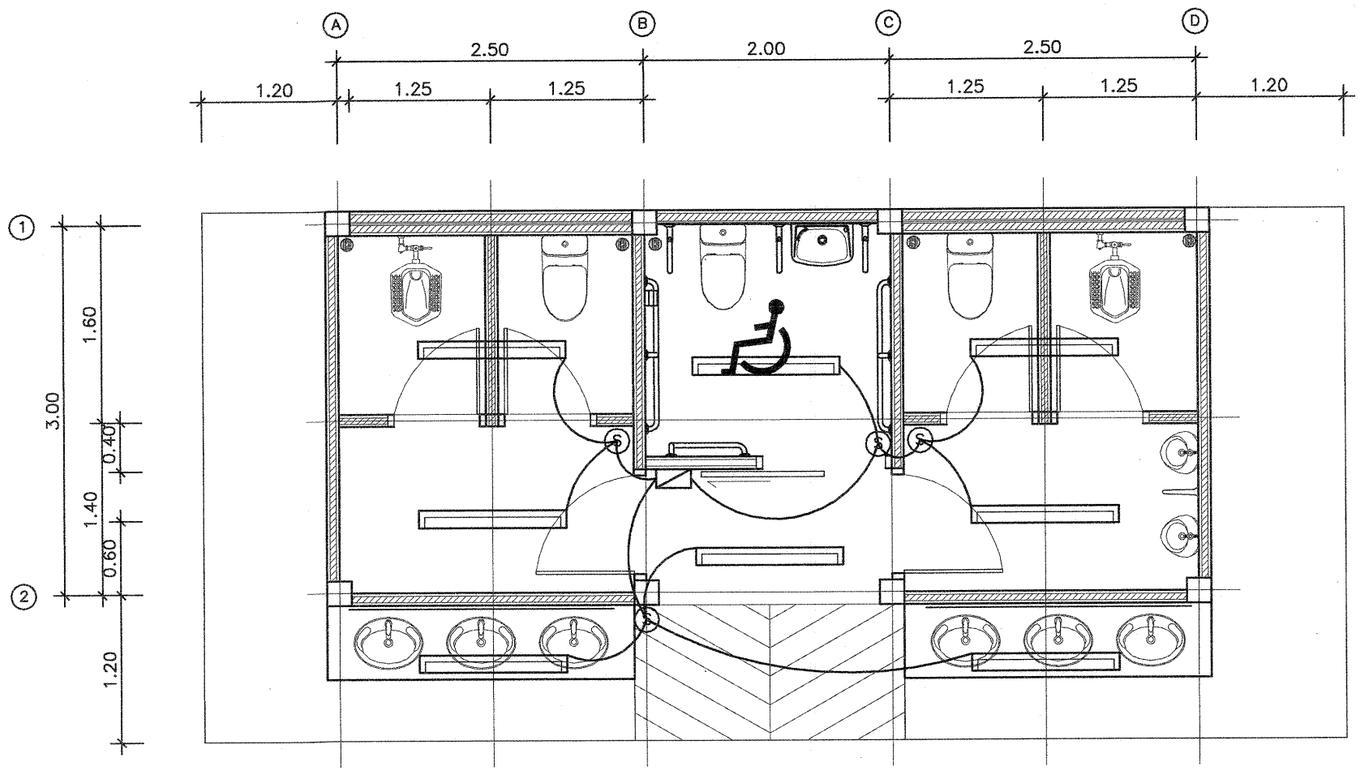

แปลนไฟฟ้า

มาตราส่วน 1:50

รายการประกอบแบบไฟฟ้า

- แผงควบคุมวงจรย่อย 4 วงจร พร้อมเมนสวิทช์
- สายไฟฟ้าเดินร้อยท่อ เดินลอย
- (S) สวิทช์
- ดวงโคมฟลูออเรสเซนต์ 1x36 วัตต์ แบบครอบอะครีลิค

* หมายเหตุ

อุปกรณ์ไฟฟ้าใช้ผลิตภัณฑ์ ที่ได้มาตราฐาน มอก.
เช่น Nationnal,Philip,Panasonic หรือเทียบเท่า
การติดตั้งให้เป็นไปตามมาตรฐานการไฟฟ้าฯ และมาตราฐานผลิตภัณฑ์
สายเมนย่อย (วงจรป้อนดวงโคม) สายขนาด 2x2.5 มม. ต่อจากอาคารข้างเคียง

กรมที่ดิน

กองที่สุด
ฝ่ายบริหารและจัดการพัสดุภาครัฐ

PROJECT NAME
ชื่อโครงการ
ห้องน้ำประชาชน

สถานที่

OWNER
เจ้าของ กรมที่ดิน

เขียนแบบ
ณัฏฐพงษ์ สิทธิบูรณ์
ณัฏฐพงษ์ สิทธิบูรณ์

ออกแบบ
ณัฏฐพงษ์ สิทธิบูรณ์
ณัฏฐพงษ์ สิทธิบูรณ์

วิศวกร
เมธี วิริยา

ตรวจ
นิรัตถน์ ชอวนสุข

หัวหน้าฝ่าย
เมธี วิริยา

ผอ.กองที่สุด
ชาลี ลิ่มสุโทร

อนุมัติ
สมศักดิ์ ศรี

REVISION :

NO.	DESCRIPTION	DATE

Project No. 6-58
Drawing No. 13-15

DRAWING TITLE
แปลนไฟฟ้า

Scale 1:50

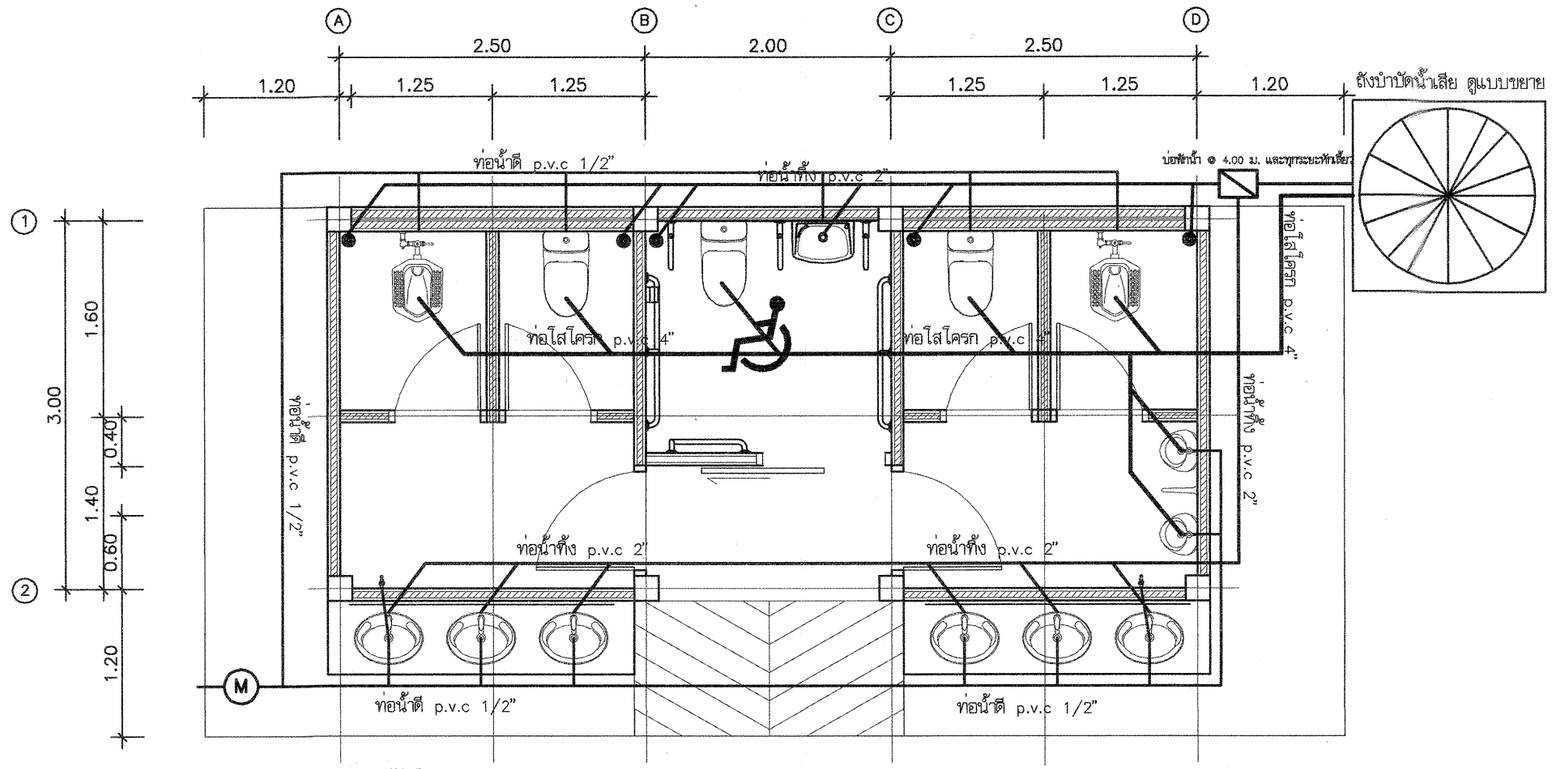

แปลนสุขาภิบาล

มาตราส่วน 1:50

* หมายเหตุ

ท่อน้ำประปา,ท่อน้ำทิ้ง,ท่อไส้โครก,อุปกรณ์และข้อต่อต่างๆ
ทั้งหมดให้ใช้ของ บริษัท ท่อน้ำตราช้างจำกัด หรือเทียบเท่า
จะต้องได้มาตราฐาน ตามที่บริษัทผู้ผลิตกำหนด และมาตราฐานอุตสาหกรรม

กรมที่ดิน

กองพัสดุ
ส่วนแบบแผนและควบคุมการก่อสร้าง

PROJECT NAME
ชื่อโครงการ
ห้องน้ำประชาชน

สถานที่

OWNER
เจ้าของ กรมที่ดิน

เขียนแบบ
ณัฏฐพงษ์ สิงหบุตร์

ออกแบบ
ณัฏฐพงษ์ สิงหบุตร์

วิศวกร
เมธี วิริยา

ตรวจ
นิรัตนุ์ สกวนสุข

หัวหน้าฝ่าย
เมธี วิริยา

ผอ.กองพัสดุ
ทวี ชื่นสุโทย

อนุมัติ
สมศิต ศรี

REVISION :

NO.	DESCRIPTION	DATE

Project No. 6-58
Drawing No. 14-15

DRAWING TITLE
แปลนสุขาภิบาล

Scale. 1:50

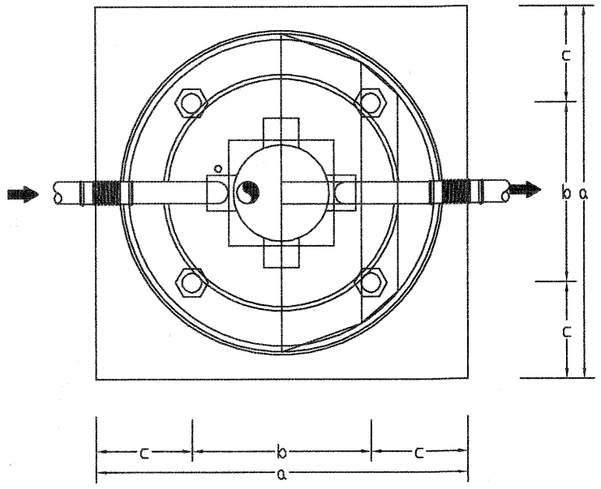

PLAN

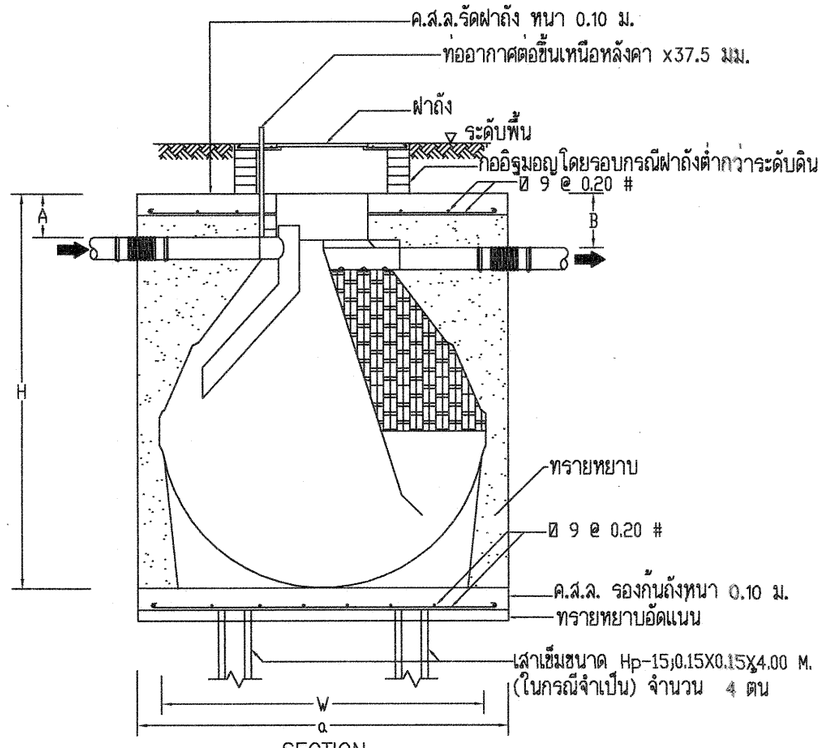

SECTION

แบบขยายถังบำบัดน้ำเสีย

กรมที่ดิน

กองพัสดุ

PROJECT NAME
ชื่อโครงการ
ห้องน้ำประชาชน

สถานที่

OWNER
เจ้าของ กรมที่ดิน

เขียนแบบ
ณัฏฐพงษ์ สิงหบูลย์

ออกแบบ
ณัฏฐพงษ์ สิงหบูลย์

วิศวกร
เมธี วิริยา

ตรวจ
นิรัตน์ สวนเสุด

หัวหน้าช่าง
เมธี วิริยา

สถ.กองพัสดุ
ชาชี อื่นชูไทย

อนุมัติ
สมดิต ศรี

REVISION :

NO.	DESCRIPTION	DATE

Project No. 6-58

Drawing No. 15-15

DRAWING TITLE
แบบขยายถังบำบัด

Scale. 1:20